«ՀԱԶԱՐԱՇԵՆ» ՍԱՀՄԱՆԱՓԱԿ ՊԱՏԱՍԽԱՆԱՏՎՈՒԹՅԱՄԲ ԸՆԿԵՐՈՒԹՅՈՒՆ

«HAZARASHEN» COMPANY LIMITED

Պայմանագիր՝ « N ԱՄՄՀ-ԳՀԾՁԲ-22/24-1»

ԱՇԽԱՏԱՆՔԱՅԻՆ ՆԱԽԱԳԻԾ

Մասիս համայնքի մանկապարտեզների կառուցում, հիմնանորոգում և բարեկարգում

Օբյեկտ՝ Մասիս համայնքի գ.Հայանիստում մանկապարտեզի կառուցում

Պատվիրատու՝ Արարատի մարզ, Մասիսի համայնքապետարան:

ՀԱՏՈՐ 4. ՇԻՆԱՐԱՐՈՒԹՅԱՆ ԿԱԶՄԱԿԵՐՊՄԱՆ ՆԱԽԱԳԻԾ

«Հազարաշեն» ՍՊԸ տնօրեն — Ռ. Իգիթյան

ՆԳԾ — Ռ.Հարությունյան

Երևան 2022 թ

«ՀԱԶԱՐԱՇԵՆ» ՍԱՀՄԱՆԱՓԱԿ ՊԱՏԱՍԽԱՆԱՏՎՈՒԹՅԱՄԲ ԸՆԿԵՐՈՒԹՅՈՒՆ

«HAZARASHEN» COMPANY LIMITED

Պայմանագիր՝ « N ԱՄՄՀ-ԳՀԾՁԲ-22/24-1»

ԱՇԽԱՏԱՆՔԱՅԻՆ ՆԱԽԱԳԻԾ

Մասիս համայնքի մանկապարտեզների կառուցում, հիմնանորոգում և բարեկարգում

Օբյեկտ՝ Մասիս համայնքի գ.Հայանիստում մանկապարտեզի կառուցում

Պատվիրատու՝ Արարատի մարզ, Մասիսի համայնքապետարան:

ՀԱՏՈՐ 4. ՇԻՆԱՐԱՐՈՒԹՅԱՆ ԿԱԶՄԱԿԵՐՊՄԱՆ ՆԱԽԱԳԻԾ

ԼԻՑԵՆԶԻԱ

ԲՂԼ 17114

Տրված է

ԱՆԺԱՄԿԵՏ

ՀՀ ՔԱՂԱՔԱՇԻՆՈՒԹՅԱՆ ԿՈՄԻՏԵԻ ՆԱԽԱԳԱՀ

«Հազարաշեն» ՍՊԸ տնօրեն Ռ. Իգիթյան

ՆԳՃ Ռ.Հարությունյան

Երևան 2022 թ

Մասիս համայնքի մանկապարտեզների կառուցում, հիմնանորոգում և բարեկարգում

Պայմանագիր՝ « N ԱՄՄՀ-ԳՀԾՁԲ-22/24-1»

Օբյեկտ՝ Մասիս համայնքի գ. Հայանիստում մանկապարտեզի կառուցում

Նախագծի կազմը

Հատոր N	Նշանակում	Անվանում	Ծանոթա-գրություն
Հ0	ԵՏ	Ելակետային տվյալներ	
Հ1	Ճ	Ճարտարապետական մաս	
Հ2	ԿԼ	Կոնստրուկտորական մաս	
Հ3	ԷՏ, ՕՋ, ՋԿ	Ինժեներական մասեր	
Հ4	ՇԿՆ	Շինարարության կազմակերպման նախագիծ	
Հ5		Նախահաշվային փաստաթղթեր	

ՄԱՆԿԱՊԱՐՏԵԶԻ ԴՐՎԱԿԱՅԻՆ ԼՈՒՍԱՆԿԱՐՆԵՐ

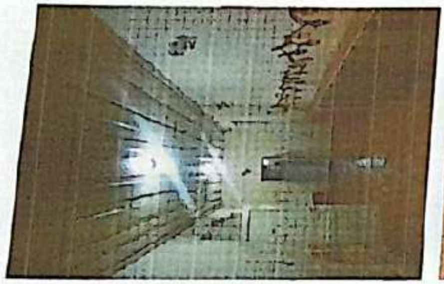

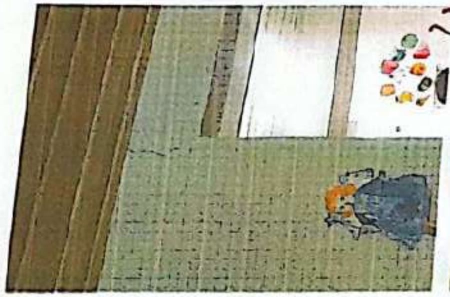
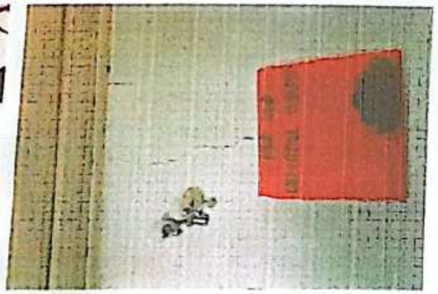

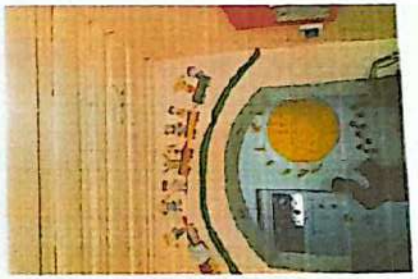
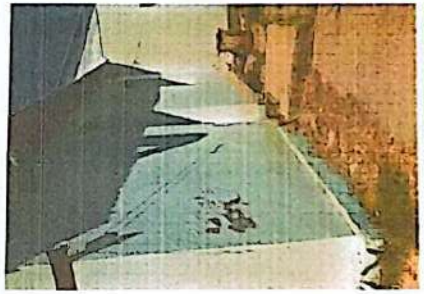
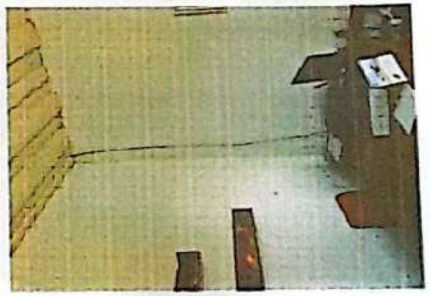

Հ/Հ	ԹԵՐԹԵՐԻ ԱՆՎԱՆՈՒՄԸ	ԹԵՐԹ
	ՄԱՍՆԱԳԵՏԱԿԱՆ ԲԱԺԻՆ	
1	ՄԱՆԿԱՊԱՐՏԵԶԻ ԴԻՎԱԿԱՅԻՆ ԼՈՒՍԱՆԿԱՐՆԵՐ	
2	ՓՈՍՏԵՐԻ ԱՆՎԱՆԱՑՈՒՑԱԿ, ԲԱՑԱՏՐԱԳԻՐ (ՔԱՆԴՄԱՆ ԱՇԽԱՏԱՆՔՆԵՐ)	ՇՊ-1
3	ՀԱՏԱԿԱԳԻԾ /ՉԱՓԱԳՐՈՒԹՅՈՒՆ	ՇՊ-2
4	ԿԱՐՎԱԾՔ "Ա-Բ" ԱՌԱՆՑՔՈՎ/ՉԱՓԱԳՐՈՒԹՅՈՒՆ	ՇՊ-3
5	ԿԱՐՎԱԾՔ "Բ-Ա" ԱՌԱՆՑՔՈՎ/ՉԱՓԱԳՐՈՒԹՅՈՒՆ	ՇՊ-4
10	ԿՏՐՎԱԾՔ 1-1 ՉԱՓԱԳՐՈՒԹՅՈՒՆ	ՇՊ-5
11	ՇԻՆ.ՀՐԱՊԱՐԱԿԻ ԿԱԶՄԱԿԵՐՊՄԱՆ ՈՒՂՎԱԾՔ (ՔԱՆԴՄԱՆ ԱՇԽԱՏԱՆՔՆԵՐ)	ՇՊ-6
	ՆՈՐ ՄԱՍՆԱԳԵՏԱԿԱՆ ԿԱՌՈՒՑՈՒՄ	
12	ԲԱՑԱՏՐԱԳԻՐ	
13	ԲԱՆՎՈՐԱԿԱՆ ԿԱԴՐԵՐԻ ՊԱՀԱՆՋԻ ԳՐԱՖԻԿ	ՇՊ-7
14	ԿԱՌԻՑԱՆ ՆԵՐԴՐՈՒՄՆԵՐԻ ԲԱՇԽՄԱՆ ԳՐԱՖԻԿ ՏՈԿՈՍՆԵՐՈՎ	ՇՊ-8
15	ԱՇԽԱՏԱՆՔԻ ԿԱՏԱՐՄԱՆ ՕՐԱՑՈՒՅՑԱՅԻՆ ԳՐԱՖԻԿ	ՇՊ-9
16	ԳԼԽԱՎՈՐ ՀԱՏԱԿԱԳԻԾ (ԿԱՌՈՒՑՄԱՆ ԱՇԽԱՏԱՆՔՆԵՐ)	ՇԿՆ-10
17	ԺԱՄԱՆԱԿԱՑՈՒՅՑ	ՇԿՆ-11

ՈՒՇԱԴՐՈՒԹՅՈՒՆ
ՔԱՆԴՄԱՆ -ԱՊԱՄՈՆՏԱԺՄԱՆ ԱՇԽԱՏԱՆՔՆԵՐԸ ՍԿՍԵԼ՝
ՇԻՆ. ՀՐԱՊԱՐԱԿԸ ՇԻՆՈՒԹՅՈՒՆՆԵՐԻՑ ԱԶԱՏԵԼՈՒՑ ՀԵՏՈ:

ՔԱՆԴՄԱՆ ԱՇԽԱՏԱՆՔՆԵՐԸ ՍԿՍԵԼ՝ ԿԱՌՈՒՅՑԸ ՀՈՍԱՆՔԱԶԵՐԾԵԼՈՒՑ Լ ԻՆԺԵՆԵՐԱԿԱՆ ՑԱՆՑԵՐԻ ԱՆՋԱՏՈՒՄԻՑ ՀԵՏՈ՝ ՀԱՄԱՊԱՏԱՍԽԱՆ ՇԱՀԱԳՈՐԾՈՂ ԿԱԶՄԱԿԵՐՊՈՒԹՅՈՒՆՆԵՐԻ ԿՈՂՄԻՑ:

ՔԱՆԴՄԱՆ - ԱՊԱՄՈՆՏԱԺՄԱՆ ԱՇԽԱՏԱՆՔՆԵՐԻ ԻՐԱԿԱՆԱՑՄԱՆ ԺԱՄԱՆԱԿ ԱՇԽԱՏԱՆՔԻ ՎՏԱՆԳԱՎՈՐ ԳՈՏԻՆԵՐՈՒՄ ԱՊԱՀՈՎԵԼ ՇԱՐԺԵՐԻ Լ ՇՐՋԱՊԱՏԻ ԱՆՎՏԱՆԳՈՒԹՅՈՒՆԸ:

ԳՈՅՈՒԹՅՈՒՆ ՈՒՆԵՑՈՂ ԲԱՐՁՐ Լ ՑԱԾՐ ԼԱՐՄԱՆ ՀՈՍԱՆՔԻ ՀԱՂՈՐԴԱԼԱՐԵՐԸ ՏԵՂԱՓՈԽԵԼ:

ՔԱՆԴՄԱՆ -ԱՊԱՄՈՆՏԱԺՄԱՆ ԱՇԽԱՏԱՆՔՆԵՐԸ ԿԱՏԱՐԵԼԻՍ ԽԻՍՏ ՊԱՀՊԱՆԵԼ ԱՇԽԱՏԱՆՔՆԵՐԻ ԻՐԱԿԱՆԱՑՄԱՆ ԱՆՎՏԱՆԳՈՒԹՅԱՆ ԿԱՆՈՆՆԵՐԸ:

ՔԱՆԴՄԱՆ -ԱՊԱՄՈՆՏԱԺՄԱՆ ԱՇԽԱՏԱՆՔՆԵՐԸ ՍԿՍԵԼ՝
ՇԻՆ. ԿԱԶՄԱԿԵՐՊՈՒԹՅԱՆ ԿՈՂՄԻՑ ԱՇԽԱՏԱՆՔՆԵՐԻ ԻՐԱԿԱՆԱՑՄԱՆ ՆԱԽԱԳԾԻ ՄՇԱԿՈՒՄԻՑ Լ ՇԻՆԱՐԱՐՆԵՐԻՆ ԱՆՎՏԱՆԳՈՒԹՅԱՆ ԿԱՆՈՆՆԵՐԻ ԾԱՆՈԹԱՑՈՒՄԻՑ ՀԵՏՈ:

ՔԱՆԴՄԱՆ - ԱՊԱՄՈՆՏԱԺՄԱՆ ԱՇԽԱՏԱՆՔՆԵՐԻ ԸՆԴՀԱՆՈՒՐ ՏԵՎՈՂՈՒԹՅՈՒՆԸ՝ -- 1.0 ամիս

Բացատրագիր

Տվյալ քանդման-ապամոնտաժման աշխատանքների կազմակերպման նախագիծը մշակված է ՀՀ Մասիս համայնքի գ. Հայանիստում մանկապարտեզի շենքի քանդման - ապամոնտաժման աշխատանքների համար, որը գտնվում է 8 բալ սեյսմիկ գոտում:

ՇԿՆ-ն մշակված է՝
ՇՆևԿ 3.01.01-85 «Շինարարության արտադրության կազմակերպում»,
ՇՆևԿ 1.04.03-85 « Շինարարության տևողության նորմաներ», նորմատիվների համապատասխան:

Մինչ քանդման - ապամոնտաժման աշխատանքների սկիզբը, անհրաժեշտ է անցկացնել անհրաժեշտ կազմակերպչական և տեխնիկական նախապատրաստական աշխատանքներ, որոնց կազմը և փուլերը ընդունված են ՇՆևԿ 3.01.01-85 «Շինարարության արտադրության կազմակերպում» ձեռնարկին համապատասխան:

Քանդման - ապամոնտաժման աշխատանքների ամբողջ համալիրը բաժանվում է 2 փուլերի.
1. Նախապատրաստական փուլ, որի ընթացքում ծրագրվում է՝
*Շինարարական հրապարակի ժամանակավոր պարսպապատման իրականացում:
*Ժամանակավոր շինությունների տեղադրում,որոնք նախատեսված են ապահովելու շինարարության սանիտարա-կենցաղային, պահեստային և արտադրական կարիքները:
*Տարածքի առանձնացում որպես քանդվող նյութերի և ապամոնտաժվող կոնստրուկցիաների պահեստավորման բաց տարածքներ:
* Մեխանիզմների անքարձիչ-տրանսպորտային միջոցների և գործիքների առաքում:
* Տարածքի լուսավորման ապահովում:
2. Քանդման -ապամոնտաժման աշխատանքների իրականացման փուլ:

Ծանոթություն՝

Մինչ քանդման-ապամոնտաժման աշխատանքների իրականացնելը, խուսափելու համար անցանկալի փլուզումներից ու պատահարներից, կատարել մոնոլիտ տեղամասերի և ապամոնտաժվող կոնստրուկցիաների ժամանակավոր մետաղական ամրակապում, որի կոնստրուկցիան մշակվում է շին.կազմակերպության կողմից տրված աշխատանքների իրականացման նախագծում: Որից հետո նոր սկսել քանդման - ապամոնտաժման աշխատանքները:

«ԱՐԽԻՏԵԿՏ» ՍՊԸ
ՓՈՐՁԱՔՆՆՈՒԹՅՈՒՆ
«__»________20 թ.

Մասիս համայնքի մանկապարտեզների կառուցում, հիմնանորոգում և բարեկարգում			Պատվեր «ՍՄՄՀ-ԳՀԾՁԲ-22/24-1»		
Հասցե՝ Մասիսի համայնք գ. Հայանիստում մանկապարտեզի կառուցում			Փուլ	Թերթ	Թերթ
		Շինարարության կազմակերպման նախագիծ (ՇԿՆ)	ԱՆ	ՇԿՆ -1	10
ԿԱՏԱՐՈՂ	Հ.Հարությունյան	ԲՈՎԱՆԴԱԿՈՒԹՅՈՒՆ, ՄԱՍՆԱԳԻՐ	«ՀԱՅԱՐԱՏԵՆ» ՍՊԸ		

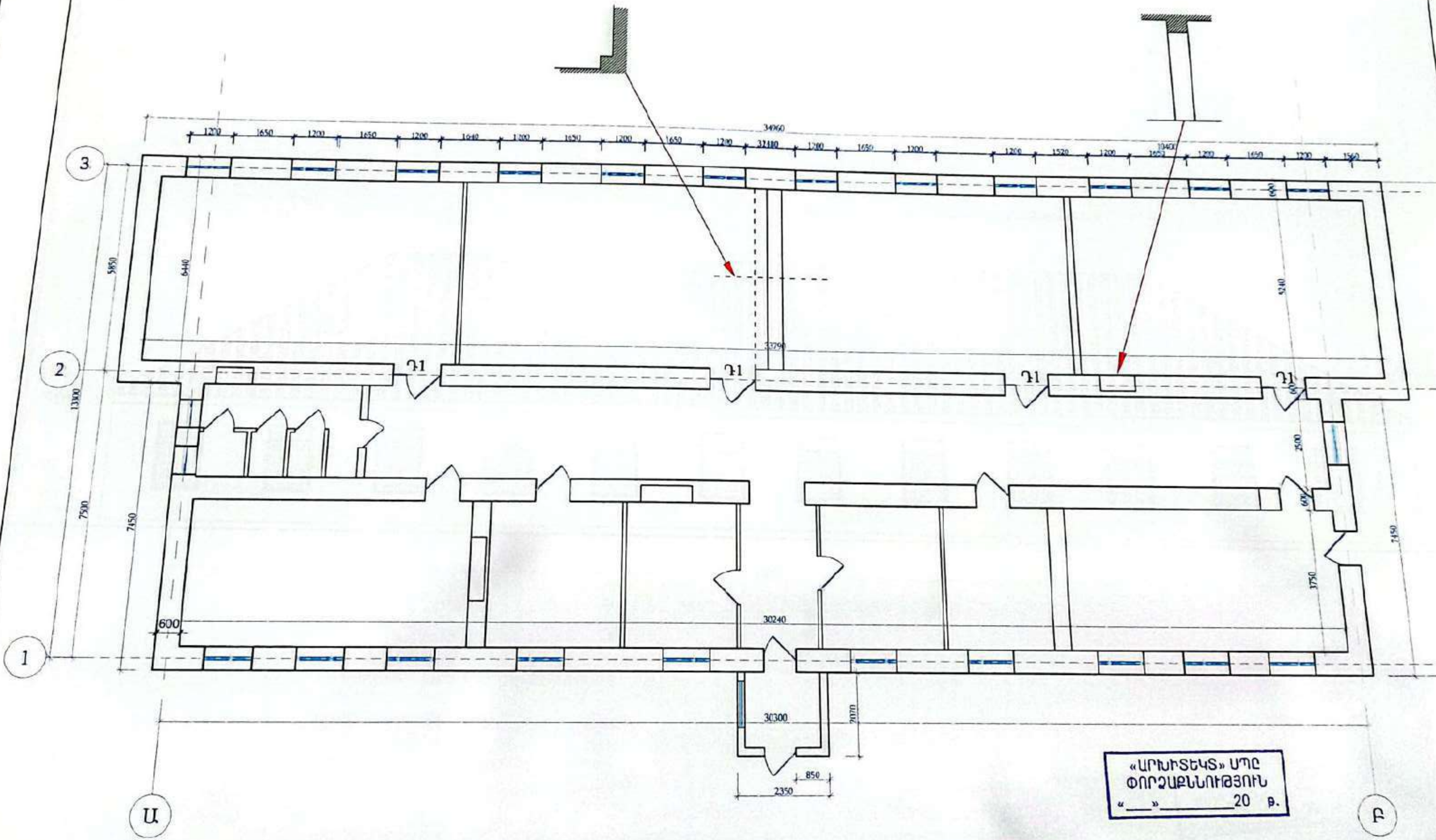

Մասիս համայնքի մանկապարտեզների կառուցում,

Պատվեր

ՃԱԿԱՏ "Ա-Բ" ԱՌԱՆՑՔՈՎ
ԱՌԿԱ ՎԻՃԱԿԻ ՉԱՓԱԳՐՈՒԹՅՈՒՆ Մ1:100

«ԱՐԽԻՏԵԿՏ» ՍՊԸ
ՓՈՐՁԱՔՆՆՈՒԹՅՈՒՆ
« __ » ________ 20 Բ

Մասիս համայնքի մանկապարտեզների կառուցում, հիմնանորոգում և բարեկարգում				Պատվեր «ԱՄՄՀ-ԳՀԾՁԲ-22/24-1»		
Հասցե	Մասիսի համայնք գ.Հայանիստում մանկապարտեզի կառուցում			Փուլ	Թերթ	Թերթեր
			Շինարարության կազմակերպման նախագիծ (ՇԿՆ)	ԱՆ	ՇԿՆ - 3	10
ԿԱՏԱՐՈՂ	2.Հարությունյան		Ճակատ "Ա-Բ" առանցքով/	«ՀԱՅԱՐԱՇԵՆ» ՍՊԸ		

ՃԱԿԱՏ "Բ-Ա" ԱՌԱՆՑՔՎ
ԱՌԿԱ ՎԻՃԱԿԻ ՉԱՓԱԳՐՈՒԹՅՈՒՆ Մ1:100

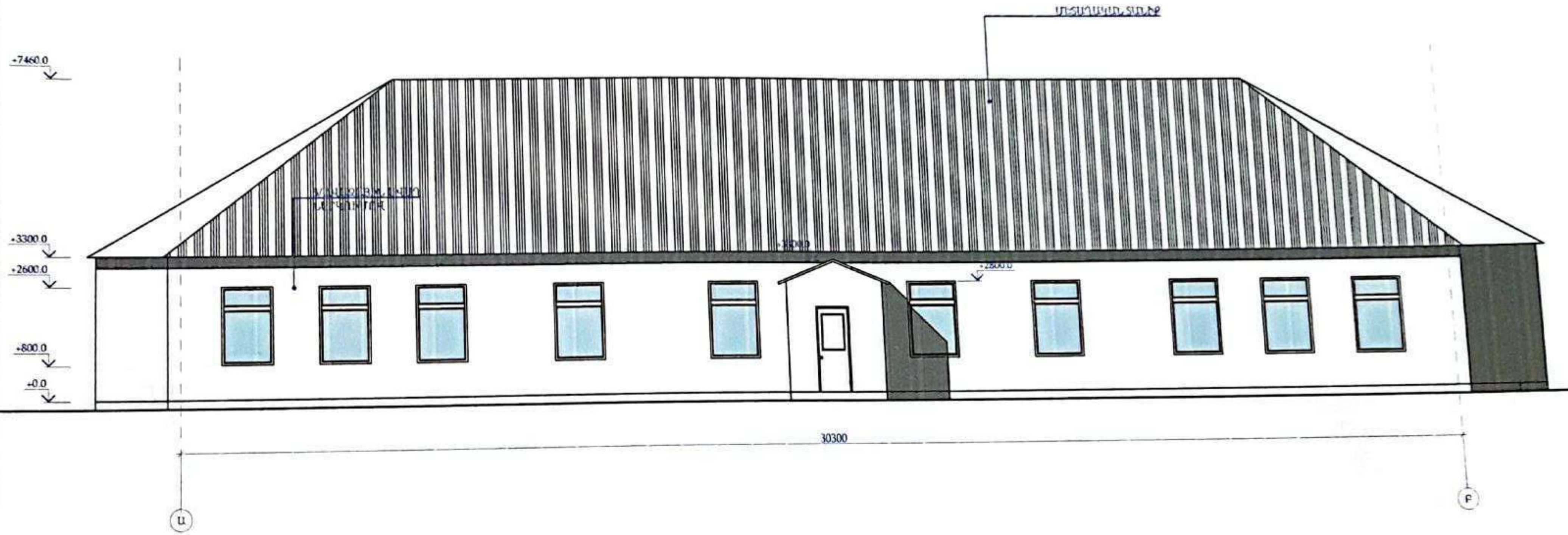

«ԱՐԽԻՏԵԿՏ» Մ
ՓՈՐՁԱՔՆՆՈՒԹՅ
«___»________20

Մասիս համայնքի մանկապարտեզների կառուցում, հիմնանորոգում և բարեկարգում	Պատվեր «ԱՄՄՀ-ԳՀԾՁԲ-22/24	
	Փուլ	Թերթ

ԿՏՐՎԱԾՔ 1-1 Մ 1:150

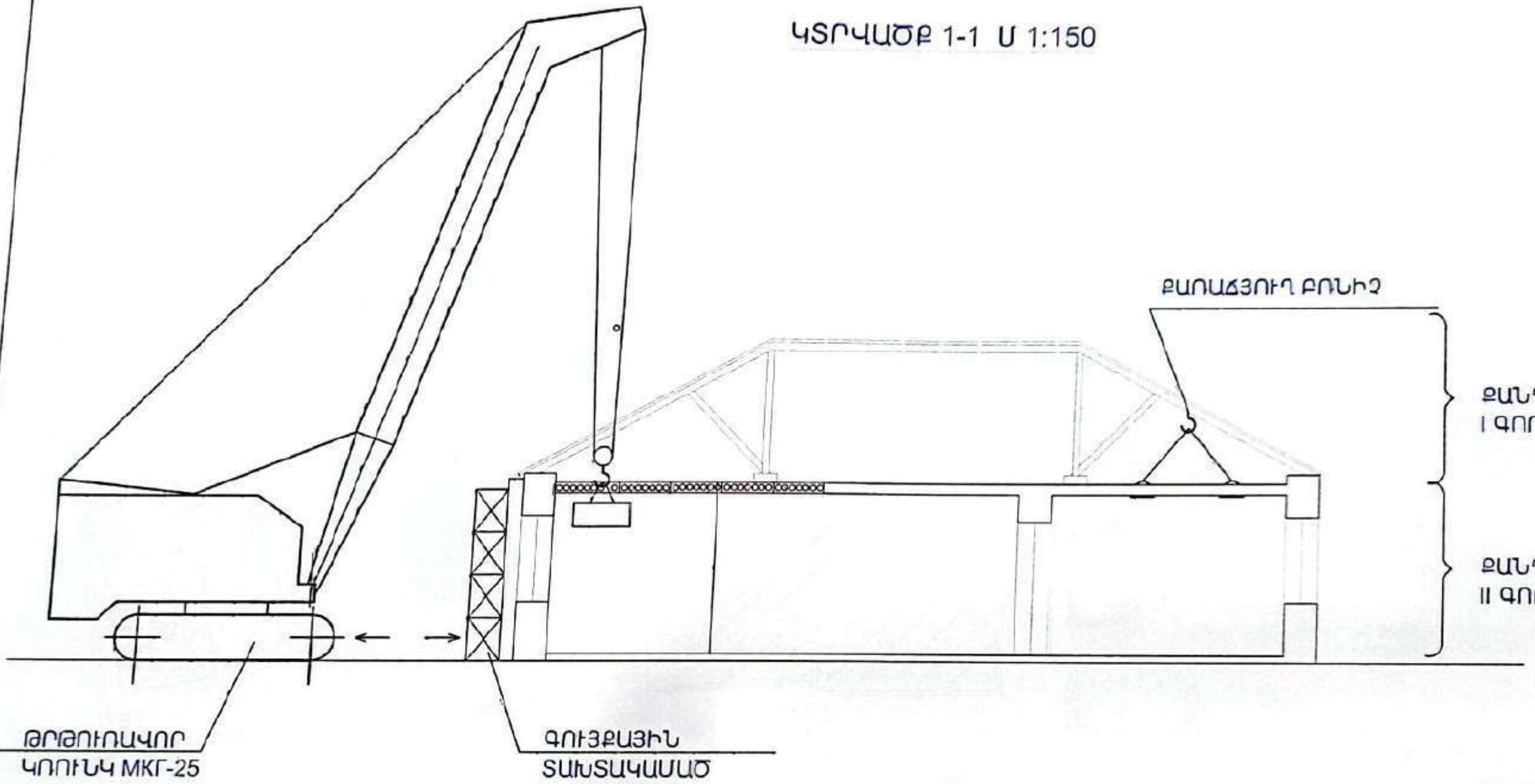

«ԱՐԽԻՏԵԿՏ» ՍՊԸ
ՓՈՐՁԱՔՆՆՈՒԹՅՈՒՆ
«___»________20 թ.

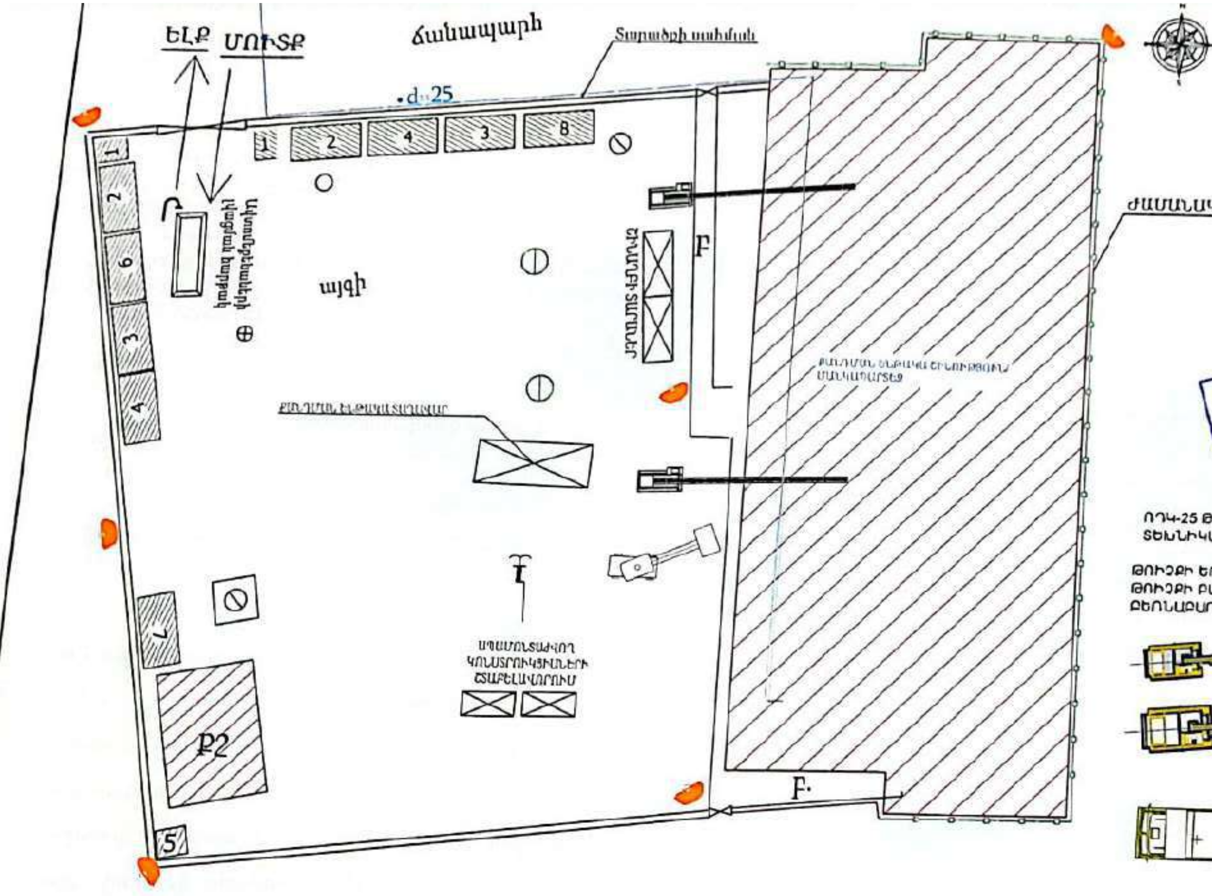

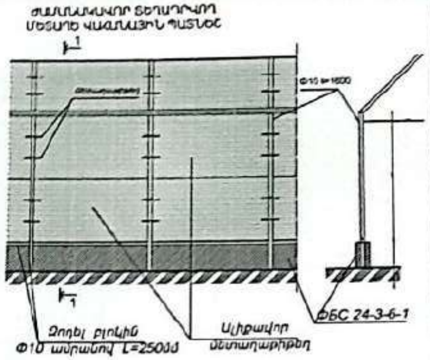

«ԱՐԽԻՏԵԿՏ» ՍՊԸ
ՓՈՐՁԱՔՆՆՈՒԹՅՈՒՆ
«___» ________ 20 թ.

1. ՇԻՆԱՐԱՐԱԿԱՆ ՀՐԱՊԱՐԱԿԸ ԳՈՏԵՎՈՐՈՂ ԺԱՄԱՆԱԿԱՎՈՐ ՄԵՏԱՂԵ ՎԱՀԱՆԱԿԱՅԻՆ ՊԱՏՆԵՇԻՆ ԱՐՏԱՔԻՆ ԿՈՂՄԻՑ ԵՐԵՎԱՑՈՂ ՎԱՅՐՈՒՄ ԱՆՀՐԱԺԵՇՏ Է ՓԱԿՑՆԵԼ ՏԵՂԵԿԱՏՎԱԿԱՆ ՊԱՍՏԱՌ ՀԱՄԱՁԱՅՆ ՄԱՍԻՍԻ ԱՎԱԳԱՆՈՒ ՈՐՈՇՄԱՆ

2. ՇԻՆՄՈՆՏԱԺԱՅԻՆ ԱՇԽԱՏԱՆՔՆԵՐԻ ՈՐԱԿԻ ՀՍԿՈՒՄԸ

-ՇԻՆՄՈՆՏԱԺԱՅԻՆ ԱՇԽԱՏԱՆՔՆԵՐԻ ԲԱՐՁՐ ՈՐԱԿՆ ՈՒ ՀՈՒՍԱԼԻՈՒԹՅՈՒՆԸ ԱՊԱՀՈՎՈՒՄ Է ՇԻՆՄՈՆՏԱԺԱՅԻՆ ԱՇԽԱՏԱՆՔՆԵՐԻ ԱՐՏԱԴՐԱԿԱՆ ՀՍԿՄԱՆ ՄԻՋՈՑՈՎ:

-ՇԻՆՄՈՆՏԱԺԱՅԻՆ ԱՇԽԱՏԱՆՔՆԵՐԻ ՈՐԱԿԻ ԱՐՏԱԴՐԱԿԱՆ ՀՍԿՈՒՄԸ ՆԵՐԱՌՈՒՄ Է՝

ա/ ԿՈՆՍՏՐՈՒԿՑԻԱՆԵՐԻ, ՇԻՆՎԱԾՔՆԵՐԻ, ՆՅՈՒԹԵՐԻ ԵՎ ՍԱՐՔԱՎՈՐՈՒՄՆԵՐԻ, ԱՇԽԱՏԱՆՔԱՅԻՆ ՓԱՍՏԱԹՂԹԵՐԻ ՄՈՒՏՔԱՅԻՆ ՀՍԿՈՒՄԸ.

բ/ ԱՐՏԱԴՐԱԿԱՆ ՕՊԵՐԱՑԻԱՆԵՐԻ ԵՎ ԱՌԱՆՁԻՆ ՊՐՈՑԵՍՆԵՐԻ ՕՊԵՐԱՑԻՈՆ ՀՍԿՈՒՄԸ.

գ/ ՇԻՆՄՈՆՏԱԺԱՅԻՆ ԱՇԽԱՏԱՆՔՆԵՐԻ ԸՆԴՈՒՆՄԱՆ ՀՍԿՈՒՄԸ

Ծածկի սալերի շտաբելավորում

ՈԴԿ-25 ԹՐԹՈՒՐԱՎՈՐ ԿՌՈՒՆԿԻ ՏԵԽՆԻԿԱԿԱՆ ՑՈՒՑԱՆԻՇՆԵՐԸ

ԹՌԻՉՔԻ ԵՐԿԱՐՈՒԹՅՈՒՆԸ - 5.0 - 20.0 մ
ԹՌԻՉՔԻ ԲԱՐՁՐՈՒԹՅՈՒՆԸ - 3.0 - 20.0 մ
ԲԵՌՆԱԲԱՐՁՈՒԹՅՈՒՆԸ - 5.0 - 25.0 տ

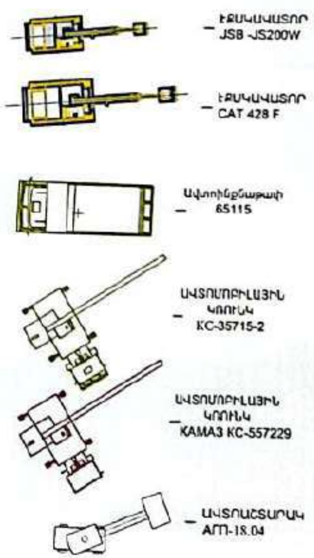

ՄԵՔԵՆԱՆԵՐԻ ԵՎ ՀԱՐՄԱՐԱՆՔՆԵՐԻ ԱՄՓՈՓԱԳԻՐ

Nո/ն	Անվանում	Մակնիշ	Քան.
1	Թրթուռավոր կռունկ	MKT-25	1
2	Ինքնաթափ ավտոմոբիլ	MA3 5516	2
3	Ինքնաթափ ավտոմոբիլ	KAMA3 55111	2
4	Էլ. եռակցման սարք	ТДМ-300С	2
5	Բետոնանոց	АБС-6 ДА	1
6	Ավտոաշտարակ	АГП-18.04	1
7	Բետոնախառնիչ	KAMA3 55111	4
8	Ավտոամբարձիչ	KC-35715-2	2
9	Ավտոամբարձիչ	KC-557229	1
10	Էքսկավատոր	JSB -JS200W	1
11	Էքսկավատոր	CAT 428 F	1

ԺԱՄԱՆԱԿԱՎՈՐ ՊԱՐԻՍՊ
ՑԱԾՐ ԼԱՐՄԱՆ ՀԱՂՈՐԴԱԼԱՐ
ԳՈՅՈՒԹՅՈՒՆ ՈՒՆԵՑՈՂ ՋՐԱԳԻԾ
ԺՋ — ԺԱՄԱՆԱԿԱՎՈՐ ՋՐԱԳԻԾ
ՋԴՀ — ԳՈՅՈՒԹՅՈՒՆ ՈՒՆԵՑՈՂ ՋՐԱԳԾԻ ԴԻՏԱՀՈՐ
ԿԴՀ — ԳՈՅՈՒԹՅՈՒՆ ՈՒՆԵՑՈՂ ԿՈՅՈՒՂՈՒ ԴԻՏԱՀՈՐ
ԺԿ — ԺԱՄԱՆԱԿԱՎՈՐ ԿՈՅՈՒՂՈՒ ԽՈՂՈՎԱԿ
ՀԱԿԱՀՐԴԵՀԱՅԻՆ ՀԻԴՐԱՆՏ
ԼՈՒՍԱՐՁԱԿ
ՋՐԻ ԾՈՐԱԿ
ՇԻՆԱՐԱՐՆԵՐԻ ՄՈՒՏՔԸ ՇԻՆ. ՀՐԱՊԱՐԱԿ
ԲԵՌՆ. ՄԵՔԵՆԱՅԻ ՇԱՐԺՄԱՆ ՀԵՏԱԳԻԾ
ԱՂԲԻ ՏԱՐԱՆԵՐ

ՊԱՅՄԱՆԱԿԱՆ ՆՇԱՆՆԵՐ

1. ՊԱՀԱԿԱԿԵՏ
2. ԱՇԽՂԵԿԻ ՏՆԱԿ
3. ՀԱՆԴԵՐՁԱՐԱՆ
4. ՄՆՆԴԻ ԸՆԴՈՒՆՄԱՆ ԿԵՏ
5. ՍԱՆՀԱՆԳՈՒՅՑ
6. ԳՈՐԾԻՔՆԵՐԻ ՊԱՀԵՍՏ
7. ՇԻՆՆՅՈՒԹԵՐԻ ԲԱՑ ՊԱՀԵՍՏ
8. ՇԻՆՆՅՈՒԹԵՐԻ ՓԱԿ ՊԱՀԵՍՏ

ԱՊԱՄՈՆՏԱԺՎՈՂ ՄԱՍՆԱՇԵՆՔ

Մասիս համայնքի մանկապարտեզների կառուցում, հիմնանորոգում և բարեկարգում				Պատվեր «ԱՄՄՀ-ԳՀԾՁԲ-22/24-1»		
Հասցե Մասիսի համայնք գ.Հայանիստում մանկապարտեզի կառուցում				Փուլ	Թերթ	Թերթեր
			Շինարարության կազմակերպման նախագիծ (ՇԿՆ)	ԱՆ	ՇԿՆ -6	10
ԿԱՏԱՐՈՂ	Է.Հարությունյան					

ԲԱՑԱՏՐԱԳԻՐ

1. Նպատակները և աշխատանքների համառոտ նկարագիրը

Սույն նախագիծը մշակվել է համաձայն Մասիսի համայնքապետարանի «Հազարաշեն» ՍՊԸ միջև 24.06.2022թ. կնքված ԱՄՄՀ-ԳՀԾՁԲ-22/24-1 ծառայություններ մատուցման պայմանագրի:

1.1 Նպատակ

Շինարարական աշխատանքների նպատակն է՝ Մասիս համայնքի գ.Հայանիստու Օրբելի փողոց 1 նրբանցք հասցեում մանկապարտեզի կառուցում:

1.2 Աշխատանքի համառոտ նկարագիրը

Սույն պայմանագրի համաձայն Կապալառուն պետք է իրականացնի 1960-ական թ կառուցված մեկհարկանի շինության քանդում և նոր շենքի կառուցում :

2. Շինհրապարակի գտնվելու վայրը

Շինհրապարակի տարածքը գտնվում է Արարատի մարզի Մասիս համայնք գ.Արբաթ 6 փողոց թիվ 1 հասցեում:

Ռելիեֆի հարթ, բացարձակ նիշերը տատանվում են 849 մետրի սահմաններում:

Մերձակա ճանապարհներն /ճանապարհային մոտեցումները/ ասֆալտապատ են:

3. Կլիման շինարարության տեղանքում

Ուսումնասիրվող գոտին համաձայն «Շինարարական կլիմայաբանության» (ՀՀՇ II-7.01-2011)-ի գտնվում է «տաք կլիմայական շրջանում: Շրջանը ունի ցուրտ ձմեռով շոգ ամառով, չոր, խիստ ցամաքային կլիմա: Օդի բացարձակ առավելագու ջերմաստիճանը կազմում է +43°C (Արտաշատ կայան): Օդի բացարձակ նվազագու ջերմաստիճանը կազմում է -29°C (Արտաշատ կայան): Տարեկան մթնոլորտայ տեղումների քանակը հասնում է 231մմ, գերակշռում են 3.0մ/վրկ արագությո հյուսիսային և հյուսիս-արևմտյան ուղղության քամիները: 25 տարվա ընթացքը հնարավոր են 21մ/վրկ ուժգնության քամիներ, 50 տարվա մեջ 24մ/վրկ ուժգնությ քամիներ: Քամու արագության ճնշումը՝ 35կգ/մ²: Ձյան ծածկույթի հաստությու հասնում է 40սմ, իսկ ձյան բեռնվածքի ճնշումը՝ 50կգու/մ²: Բնահողի սառչե առավելագույն խորությունը 50 սմ է:

Օդի ջերմաստիճան

Միջին ջերմաստիճանը ըստ ամիսների, °C												Մջիին տարեկան, °C	Բացարձակ ձակ նվազա- գույն, °C	Բացար ձակ առավե լագույն, °C
I	II	III	IV	V	VI	VII	VIII	IX	X	XI	XII			
-3,7	-1,3	5,9	13,1	17,5	22,2	26,3	25,8	20,7	13,3	5,9	0,2	12,1	-29	43

Օդի հարաբերական խոնավությունը

Օդի հարաբերական խոնավությունը, %														
ըստ ամիսների												Միջին տարե-կան,%	Միջինամսական ժամը 15-ին	
I	II	III	IV	V	VI	VII	VIII	IX	X	XI	XII		ամենացուրտ ամսվա %	ամենաշոգ ամսվա, %
81	76	64	57	58	50	47	46	50	63	74	82	62	67	30

Մթնոլորտային տեղումները և ձնածածկույթը

Տեղումների քանակը, մմ / Միջին ամսական / օրական առավելագույն													Ձնածածկույթ		
ըստ ամիսների												Տարեկան	Առավելագույն պասնօրյ ակային բարձրու-թյունը, սմ	Տարվա մեջ ձնածած կույթով օրերի քանակը	Ձյան մեջ ջրի առավե-լագույն քանակը, մմ
I	II	III	IV	V	VI	VII	VIII	IX	X	XI	XII				
25 / 18	21 / 24	36 / 34	39 / 30	42 / 20	19 / 24	12 / 21	9 / 14	10 / 22	25 / 33	25 / 23	23 / 16	231 / 34	46	41	113

Քամի

Ամիսներ	Կրկնելիությունը ըստ ուղղությունների, % / Միջին արագությունը, մ/վ								Անհողմությունների կրկնելիությունը,%	Միջին ամսական արագությունը,մ/վ	Միջին տարեկան արագությունը,մ/վ	Ուժեղ քամիներով (≥15մ/վ) օրերի քանակը			
	Հյուսիսային	Հյուսիս-Արևելյան	Արևելյան	Հարավ-Արևելյան	Հարավ	Հարավ-Արևմտյան	Արևմտյան	Հյուսիս-Արևմտյան					20	50	100
I	14	22	8	9	15	13	12	7	66	0,8	2.1	46	21	24	23
	2,2	2,8	2,3	2.6	2,4	2,2	2.7	2.4							
IV	11	25	10	13	17	10	9	5	21	2.7					
	3,5	3,7	3,1	3,8	3,2	3.5	4,2	3,3							
VII	17	31	8	11	16	8	5	11	16	3,8					
	6,4	6,5	3,1	2,9	2,7	2,8	3	3,5							
X	13	27	10	12	17	9	7	5	41	1,6					
	2,9	3,2	2,6	2,7	2,5	2,6	3,2	2,7							

Արևափայլի տևողությունը 2471 ժամ/տարի, անարև օրերի քանակը՝ 43:

4.Շրջանի գեոմորֆոլոգիան

Գեոմորֆոլոգիական տեսակետից տարածաշրջանը տեղադրված է լճակուտակումային Արարատյան հարթավայրի սահմաններում, նրա կենտրոնական մասում: Մակերեսը հարթ է, աննշան թեքությամբ դեպի հարավ-արևելք, Արաքս և Վեդի գետերի կողմը:

5. Շրջանի երկրաբանական բնութագիրը

Ըստ ֆոնդային նյութերի և տարածաշրջանի մանրամասն տեղազննման, Մասիս համայնքում երկրաբանա-լիթոլոգիական կտրվածքին մասնակցում են հետևյալ շերտերը՝ Հողաբուսական շերտ, կավ, ավազակավ՝ շագանակագույն, գորշավուն, տեղ-տեղ կանաչավուն, կիսապինդ, փափուկ պլաստիկ առանձին դեպքերում ծիգ պլաստիկ, տղմացած, ջրհագեցած, տարածումը համատարած է, հզորությունը՝ 0,3-30մ:

6. Շրջանի հիդրոլոգիական պայմանները

Հիդրոերկրաբանական տեսակետից տարածաշրջանը ջրառատ է: Առկա են ինչպես վերնաջրերի, այնպես էլ խորը տեղադրում ունեցող ճնշումային ջրերի հորիզոններ: Ստորգետնյա ջրերն (I հորիզոնի) ունեն տեղական թույլ ճնշում, մակարդակի տատանումները հասնում է 2,0-4,7մ: Գրունտային ջրերի բարձր մակարդակի պատճառով տարածաշրջանի առանձին տեղամասերը ճահճացած են և ջրավորված: Գրունտային ջրերի մակարդակն իջեցնելու նպատակով տարածաշրջանում ստեղծվել է "բաց" տեսակի ցամաքուրդային համակարգ՝ ջրանցքների և խողովակաշարերի միջոցով:

Մեր հետազննվող տեղամասում գրունտային ջրերի մակարդակը գտնվում է 2,2-2,5մ խորությունների վրա:

7. Շրջանի սեյսմիկ բնութագիրը

Գրունտներն ըստ սեյսմիկ հատկանիշների համաձայն ՀՀՇՆ II -6.02.2006թ. III կարգի են: Վտանգավոր ֆիզիկա-երկրաբանական պրոցեսները և երևույթները "ներկայացված են" ջրածածկմամբ և ջրհեղեղմամբ, գրունտային ջրերի բարձր մակարդակով:

Ըստ սեյսմիկ հատկության տեղազննվող շրջանը գտնվում է III սեյսմիկ գոտում՝ գրունտների Amax= 0.4g արագացմամբ, 9 և ավելի բալլ սեյսմիկությամբ:

8. Շրջանի տեկտոնական բնութագիրը

Շրջանը գտնվում է Արարատյան դաշտում 'Միջին-Արաքսյան ճկվածքում և ներկայացված է հզոր միոցենային նստվածքներով:

9. Գրունտների գեոտեխնիկական հատկությունների ուսումնասիրությունների մասին

Կատարվել են հետևյալ աշխատանքների լաբորատոր ուսումնասիրությունները:

Ֆիզիկական հատկություններից որոշվել են բնական խոնավությունը, միներալային մասնիկների խտությունը, ծակոտկենությունը, ծավալային կշիռը, պլաստիկությունը և այլն:

Տվյալ արդյունքներով պարզ է դառնում, որ գրունտները կառույցների հիմքերի խորությունների վրա հիմնականում կավային են:

10. Տարածքի ինժեներա-երկրաբանական կառուցվածքը

Ըստ ֆոնդային նյութերի, տարածքի մանրամասն տեղազննման, լաբորատոր ուսումնասիրման և այդ տվյալներով պայմանավորված, նախկին տարիներին կատարված հետազննությունների հիման վրա, պարզ է դառնում, որ տեղամասը բաղկացած է հետևյալ գրունտերից վերևից-ներքև: Երկրաբանալիթոլոգիական կտրվածքին մասնակցում հետևյալ երկու շերտերը:

№ 1 շերտ	Հողաբուսական շերտ
№ 2 շերտ	Իրար հաջորդող մոխրագույն և շագանակագույն կավ փափուկ պլաստիկ, մանր մոխրագույն ավազների նրբաշերտերով (3-10սմ): Շերտն ունի համատարած բնույթ, հզորությունը 9,5մ (և ավելին է): Ժամանակակից լճա-ալյուվիալ բիոգեն ծագման առաջացումներ:

11. Օբյեկտի տեխնիկա-տնտեսական ցուցանիշներ

Համաձայի նախագծի ճարտարապետաշինարարական գծագրերի վերակառուցվող մասնաշենքը բնութագրվում է հետևյալ ցուցանիշներով.

Նոր կառուցվող մասնաշենքի կառուցման մակերեսը – 564.2 մ²

Պահակակետի մակերեսը – 8.05 մ²

Տաղավարների, թվով 4 հատ մակերեսը – 56 մ²

Ցանկապատ – 200 գմ

12. Շինհրապարակի էլեկտրամատակարարումը և ջրամատակարարումը

Կապալառուն պարտավոր է ապահովել իր միջոցներով շինհրապարակի ջրամատակարարումը և էլեկտրամատակարարումը, կազմակերպել շինհրապարակի և կառույցների լուսավորումը:

Շինարարության կենսապահովման ցանցերի տեղադրման աշխատանքները իրականացնել դպրոցի շենքի ցանցերից տեղադրելով համապատասխան հաշվիչներ էլեկտրաէներգիայի և ջրածախսի հաշվարկի համար (էլեկտրամատակարարում 50,5 կՎտ, ջրամատակարարում արտադրական և կենցաղային նպատակով 2,0 մ³/օր, կոյուղի 0.2 մ³/օր):

Արտադրությունում աշխատանքային տեղերի, ժամանակավոր շինությունների, ճանապարհների շինարարական տարածքների լուսավորման համար կազմված է էլեկտրաէներգիա սպառողների հզորության աղյուսակ:

Հաշվարկը կատարված է արտադրության աշխատանքների առավել ծանրաբեռնված ժամանակահատվածում, երբ ամենամեծ թվով մեքենաներ և մեխանիզմներ են աշխատում:

Վերահսկել և օպտիմալացնել էներգառեսուրսների ավտոմատացումը էներգակիրների հաշվառումը

Սպառողների պահանջվող էլեկտրաէներգիայի հզորությունների հաշվարկը

Սպառողների անվանումը	Չ/մ	Քանակը	Չ/մ տեսակարար հզորությունը կՎ	Պահանջարկի գործակիցը	Հզորության գործակիցը	Հաշվարկային հզորությունը կՎ
1	2	3	4	5	6	7
Ուժային հոսանքընդունիչներ						
Եռակցող ապարատ	հատ	2.0	20.0	0.35	0.40	5.60
Օդափոխացուցիչ	հատ	2.0	1.45	0.70	0.75	1.52
Կոմպրեսոր	հատ	1.0	22.0	0.70	0.80	12.32
Խորքային վիբրատոր	հատ	2.0	1.20	0.70	0.80	1.34
Ծորթամուրճ	հատ	2.0	2.50	0.70	0.80	2.80

13. Շինարարության տևողությունը

Շինարարության նորմատիվ ժամկետը որոշվել է ըստ СНиП 1.04.03-85 դրույթների համաձայն, կազմում է 180 օր: Աշխատանքների ժամկետները և հերթականությունը տրված են ներքո տրված ժամանակացույցում:

Շինարարության կապիտալ ներդրումները ըստ նորմեր՝ 1-ին ամիս 13,72%, 2-րդ ամիս 31,18%, 3-րդ ամիս 48,65%, 4-րդ ամիս 67,53%, 5-րդ ամիս 86,78%, 6-րդ ամիս 100%:

Շինարարության նորմատիվային տևողության հաշվարկի մեջ նկատի է առնված շինարարկան աշխատանքների իրականացումը մեկ հերթափոխով, հարդարումն իրականացվում է զուգահեռ:

Օբյեկտի շինարարության աշխատատարությունը կազմում է 4536 մարդ/օր, աշխատողների միջին թվաքանակը 36 մարդ:

Շինարարության նորմատիվ ժամկետում հաշվի են առնված

- Նախապատրաստական շրջանի տևողությունը
- Նախագծվող օբյեկտի շինարարությունը
- Կոմպլեքսային փորձարկումներ և բանիրաժեշտ գործարկման և կարգաբերման աշխատանքներ:

Առանձին աշխատանքների կատարման տեղափոխման այլ ժամկետը, որը կապված է կոնկրետ արդյունաբերական պայմանների հետ, տեխնոլոգիական ընդմիջումների անհրաժեշտության դեպքում Կապալառուն պետք է կազմի աշխատանքների կատարման գրաֆիկ, համաձայնեցնի և հաստատի պատվիրատուի հետ:

Շինարարության պայմանագրի կնքելու ժամանակ Կապալառուն պետք է՝

- Կազմակերպի շինարարության ապահովումը նյութատեխնիկական ռեսուրսներով, բավարար ծավալներով և այն ժամկետներում, որոնք կապահովեն շինարարության տևողության պահպանումը, համաձայն պայմանագրի:

Հաշվի առնելով այն, որ դիրեկտիվ ժամկետը կազմում է 6 ամիս, որոշ աշխատանքների կատարման համար կիրառվել է բրիգադաների ավելացում, որը երևում է օրացուցային գրաֆիկում:

Անհրաժեշտ աշխատուժի հիմնավորումը շինարարությունում

Մասնագիտություն	Կարգը	Քանակը
Բետոնագործ	4	4
	3	2
Ամրանագործ	3	4
Ջոդող	4	2
Առասանող (стропοвщик)	6	2
Տանիքագործ	5	3
	3	2
Հյուսն	9	2
Պատշար, քարտաշ	4	4
Հարդարող	5	4
	3	2
Էլ. մասնագետ	4	3
Օ.Ջ. մասնագետ	4	2
Կ.Ջ. մասնագետ	4	2
Բանվորներ		6
Տեխնիկական աշխատանքների ճարտարագետ (այդ թվում հակահրդեհային և աշխատանքի անվտանգության մասնագետ)		1
ԸՆԴԱՄԵՆԸ		45

14. Աշխատանքի կազմակերպում

Շին.հրապարակը նախատեսված է կազմակերպել Հայանիստ գյուղի մանկապարտեզի տարածքի կենտրոնական հատվածում:

Նախատեսված է տեղադրել ժամանակավոր ցանկապատ: Տարածքին մոտեցման ճանապարհները ասֆալտապատ են: Դեպի տարածք և դուրս նախատեսված են 2 մուտքեր և ելքեր: Գլխավոր մուտքը նախատեսված է փողոցի կողմից, իսկ մյուս մուտքը մանկապարտեզի տարածքին հարակից եզրային հատվածից: Շին. հրապարակի կազմակերպումից հետո սկսվում են ապամոնտաժման և քանդման աշխատանքները, միանգամից տարբեր կողմերով, երկու ճակատով:

Քանդման աշխատանքներին զուգահեռ կարելի է սկսել կառուցվող շենքի հողային աշխատանքները:

Նախագիծը մշակված է միաձույլ երկաթբետոնե կոնստրուկցիաներով, իսկ ամրանային իրերի պատրաստումը նախատեսված է կենտրոնացված պոլիգոններում: Երկաթբետոնե կոնստրուկցիաների բետոնացման նպատակով համապատասխան դասի ապրանքային բետոնը պատվիրվում է բետոնային հանգույցում: Բետոնը, շաղախը օբյեկտ են բերվում բետոնախառնիչ մեքենաներով և ավտոմոբիլային բետոնապոմպի օգնությամբ մղվում է կառուցվող շինություններ, միաժամանակ պարտադիր իրականացվում է բետոնի խտացում էլեկտրաթրթռիչի միջոցով: Խարամաբետոնե բլոկները օբյեկտ են բերվում փաթեթավորված, իսկ ցեմենտը, ավազը և գաջը պարկերով: Կից շինարարության կազմակերպման հատակագծում նշված են շինարարական մեքենա-մեխանիզմերի մոտեցման և բարձման-բեռնաթափման սխեմատիկ պատկերները:

Կապալառուն ապահովում է պատվիրատուի տեխնիկական հսկող կազմակերպությանը բետոնի մակնիշի ստուգումներ լաբորատոր պայմաններում:

Ներքին հարդարման աշխատանքները իրականացնել տանիքածածկային եւ ապակեպատման աշխատանքներից հետո: Ձմեռային պայմաններում հարդարման աշխատանքները կատարել ներսում $8^{0}C$ ոչ պակաս ջերմության պայմաններում:

Օբյեկտում շինարարության հակահրդեհային պաշտպանության կանոնների և պահանջների պատասխանատվությունը կրում է շինարարության ղեկավարը կամ նրան փոխարինող անձը: Հակահրդեհայի նպատակներով տեղադրված ինվենտարը պետք է լինեն գործող վիճակում եւ ազատ լինեն մոտեցման համար:

15. Շրջակա միջավայրի պահպանություն շինարարության ընթացքում

Շինարարություն իրականացվող տարածքներում շինմոնտաժային աշխատանքների կատարման ժամանակ պետք է պահպանվեն օդի փոշոտվածության և գազոտվածության կանխարգելման պահանջները: Այս նպատակով քարը և միջնորմային խարամաբետոնե բլոկերը օբյեկտ են բերվում փաթեթավորված, իսկ ցեմենտը, ավազը, խարամը և գաջը պարկերով: Մեքենաները օբյեկտ պետք է մտնեն եւ դուրս գան մաքուր վիճակով, չախտոտելով ճանապարհները շինարարական աղբով:

Շինարարական հրապարակում գոյացած արտադրական ու կենցաղային աղբը պետք է մաքրվի և հեռացվի աղբավայր, ինչպես նաև շինարարությունում աշխատող բանվորների բնակության հետ կապված սանիտարական միջոցառումների իրականացում

16. Աշխատանքի պաշտպանություն

Բանվորների աշխատանքի պաշտպանությունը պետք է ապահովվի անհատական պաշտպանության միջոցների կիրառմամբ (հատուկ արտահագուստ, կոշիկ), համալիր

պաշտպանության միջոցառումների կատարումով, սանիտարակենցաղային հարմարություններով և սարքավորումներով՝ գործող նորմերին և կատարվող աշխատանքների բնույթին համապատասխան:

Շինմոնտաժային աշխատանքների կատարման ընթացքում պետք է պահպանվեն շինարարությունում անվտանգության տեխնիկայի վերաբերյալ շինարարական նորմերի և կանոնների պահանջները:

Աշխատանքի պաշտպանության՝ անվտանգության տեխնիկայի, արտադրական սանիտարահիգիենիկ միջոցառումների և հակահրդեհային անվտանգության վերաբերյալ անց է կացվում հրահանգում:

Բանվորների անվտանգության տեխնիկայի ուսուցման, հրահանգման ժամանակին և որակով անցկացման, անհատական պաշտպանական միջոցների վիճակի և կիրառման, արտադրական անվտանգության և արտադրական սանիտարահիգիենիկ անվտանգության հետ կապված բոլոր միջոցառումների կատարման հսկողությունը վերապահվում է աշխատանքներն իրականացնող կազմակերպությանը:

17. Աշխատանքների կատարման նախագիծ (ԱԿՆ)

Պատվիրատուի հետ պայմանագիր կնքելուց հետո Կապալառուն Պատվիրատուի հավանությանը և հաստատման է ներկայացնում համաձայն ՀՀՇՆ I-3.01.01-2008 «Շինարարական արտադրության կազմակերպման աշխատանքների կատարում» պահանջների կազմված «Աշխատանքների կատարման նախագիծ» որում ներգրավում է ծրագրի իրականացման համար անհրաժեշտ աշխատանքների կատարման գրաֆիկը ըստ օրերի և պայմանագրով նախատեսված ժամկետների, սկսած մեկնարկման օրվանից մինչև ծրագրի լրիվ ավարտը և օբյեկտները շահագործման հանձնելու նախնական ակտի ստորագրումը:

Նշված գրաֆիկին Կապալառուն պետք է կցի նաև աշխատանքների կատարման ֆինանսավորման գրաֆիկ, այս դեպքում դրամական ցուցանիշներով՝ ըստ տասնօրյակների և նրանց վճարման փուլերի, համաձայն Պատվիրատուի կողմից սահմանված ձևերի և պայմանագրով ամրագրված կարգի:

Գրաֆիկների կատարման ընթացքը Պատվիրատուի կողմից քննարկվում է 15 օրը մեկ: Այդ ժամանակամիջոցում իրադրության ցանկացած փոփոխության մասին Կապալառուն պարտավոր է նախօրոք տեղեկացնել Պատվիրատուին, գրավոր:

Յուրաքանչյուր առաջին տասնօրյակում Կապալառուն պետք է հաշվետվություն ներկայացնի Պատվիրատուին նրա կողմից սահմանված ձևով, որն իր մեջ պետք է պարունակի՝

- Գրաֆիկների կատարումը ծավալային և դրամական ցուցանիշներով հաշվետու ժամանակահատվածում և աճողական:
- Գրաֆիկներից հետ մնալու դեպքում դրանց պատճառները, այդ թվում նաև՝ կախված պատվիրատուի գործունեության հետ:
- Կապալառուի կողմից նախատեսվող ռեալ միջոցառումները գրաֆիկում առաջացած ճեղքվածքը փակելու համար:
- Լուսանկարների պատկերմամբ աշխատանքների կատարման որակը և ընթացքը:

Պատվիրատուի կողմից հրավիրված խորհրդակցություններին կապալառուն պարտավոր է ճշտապահորեն մասնակցել:

18. Շինհրապարակի նախապատրաստում

Կապալառուն ինքն է ձեռք բերում իրավունք այն տարածքների համար, որոնց վրա պետք է կառուցվեն ժամանակավոր կառույցներ (գրասենյակ, պահեստ, արհեստանոց, և այլն):

Պատվիրատուն իրավունք ունի անարգել մուտք գործել ցանկացած ժամանակավոր կառույց և անհրաժեշտության դեպքում կատարել ստուգումներ:

Ժամանակավոր կառույցների շահագործումից և շինարարության ավարտից հետո Կապալառուն պարտավոր է իր միջոցների հաշվին անհապաղ վերացնել ցանկացած ժամանակավոր կառույց (կամ բոլոր ժամանակավոր կառույցները) պատվիրատուի պահանջը:

Ժամանակավոր շինարարական տնտեսության շենքերի և շինությունների ցուցակ

Հ/հ	Անվանում	Քանակ	Չափսեր, մ	Ծախսվող էներգ., կՎտ	Ծանոթագրություն
1	2	3	4	5	6
1	Ճարտարագիտա-տեխնիկական անձնակազմի գրասենյակ 3 աշխատողի համար	1.0	6.0x2.45	1,764	Շարժական տնակ
2	Հանդերձարան չորանոցով	1.0	6.0x2.45	1,764	Շարժական տնակ
3	Շարժական տնակ տնտեսական գույքի պահպանման համար	1.0	6.0x2.45	1,764	Շարժական տնակ
4	Սան. հանգույց լվացարանով	1.0	2.45x2.45	0,784	Շարժական սան. հանգ
5	Ճաշարան	1.0	6.0x2.45	1,764	Շարժական տնակ
6	Կենցաղային աղբարկղ	2.0	1.0x0.8		Մետաղական

19. Կլիմայական գործոնը

Իրականացվող շինարարական աշխատանքների վրա մթնոլորտային ազդեցությունները նվազագույնի հասցնելու նպատակով Կապալառուն պարտավոր է շինհրապարակում պատշաճ մակարդակով կազմակերպել մակերևութային ջրերի հեռացում:

Կապալառուն պետք է կազմակերպի աշխատանքները այնպիսի հերթականությամբ ժամկետներում, որպեսզի հնարավոր չափով բացառվի մթնոլորտային տեղումների և (կամ ջերմաստիճանի) հետևանքով կատարված աշխատանքներին հասցված վնասները:

Կլիմայական անբարենպաստ պայմանները հիմք չեն կարող հանդիսանալ ծրագրի իրականացման համար նախատեսված տևողությունը և մրցութային գինը վերանայելու:

Բացառիկ դեպքերում Պատվիրատուն իրավասու է սահմանված կարգով որոշում ընդունել աշխատանքների ժամանակավոր ընդհատման մասին, կապված աշխատանքների անհրաժեշտ որակի ապահովման անհնարինության հետ:

20. Անվտանգության պայմաններ

Կապալառուն պարտավոր է ապահովել շինհրապարակում գտնվող աշխատողների համար անհրաժեշտ սանիտարական և հիգիենիկ պայմաններ համաձայն ՀՀ օրենսդրության:

Կապալառուն իր միջոցներով պետք է կառուցի և սարքավորի ժամանակավոր հակահրդեհային կետեր, ինչպես նաև կազմակերպի հակահրդեհային պաշտպանության ծառայություն:

Կապալառուն տեղական ինքնակառավարման մարմինների համաձայնությամբ միջոցներով պետք է իրականացնի ժամանակավոր ցանկապատ, որը պետք է ընդգրկի շինարարական աշխատանքների իրականացման ամբողջ տարածքը: Այն պետք է բացառի այլ անձանց մուտքը շինհրապարակ:

Շինարարության ամբողջ ժամանակամիջոցում, մեկնարկի օրվանից մինչև նախնական ակտի ստորագրումը, Կապալառուն պատասխանատու է իրականացված աշխատանքների, շինարարական նյութերի, սարքերի ու սարքավորումների և այլ արժեքների պահպանության համար: Շինարարության նշված ժամանակամիջոցում տարբեր պատճառներով նրա կրած վնասը ծածկվում է սեփական միջոցների հաշվին, բացառությամբ պայմանագրով նախատեսված դեպքերի:

21. Օգտագործվող նյութերը և սարքերը

Շինարարության ընթացքում օգտագործվող բոլոր նյութերը և սարքերը պետք է համապատասխանեն ՀՀ տարածքում գործող նորմերին, ստանդարտներին՝ համապատասխան միջազգային ստանդարտների կիրառմամբ և ապահովեն աշխատանքների բարձր որակ: Մրցույթային հայտի նախահաշվում տվյալ ծրագրում օգտագործվող նյութերի և սարքերի վերաբերյալ գնային առաջարկներ ներկայացնելիս ճիշտ կողմնորոշվելու համար, Կապալառուն պետք է նախապես ծանոթանա տեխնիկական մասնագրերում և ցուցադրական նյութերում ներկայացված պահանջներին:

Շինարարության իրականացման համար պահանջվում են հետևյալ հիմնական նյութերը.

Անվանումը
Շաղախ M100
Բետոն B – 15
Բետոն B - 20
Բետոն B - 25
Ամրան A-I դասի
Ամրան A500C դասի

Մեքենաների և մեխանիզմների մուտավոր քանակը

Հ/հ	Մեքենաների և մեղանիզմների անվանումը	Մեքենաների մակնիշը և տիպը	Քանակ, հատ
1	2	3	4
1	Ավտոինքնաթափ	բեռնատվ. 25տ	4
2	Կողային ավտոմեքենա	բեռնատվ. 5տ	2
3	Ավտոբետոնախառնիչ	Տարողությունը 6մ³ КАМАЗ 54429	4
4	Ավտոբետոնամղիչ	АБС-6ДА	1
5	Կոմպրեսոր	Արտադ-ունը 10մ³/րոպե	2
6	Ավտոամբարձիչ բեռնատվ. 32տ	КАМАЗ КС - 557229	1
7	Ավտոամբարձիչ թրթուռավոր սլաք-22,5մ	МКГ -25	1
8	Ավտոամբարձիչ բեռնատվ. 5տ	КС-35715-2	2
9	Ավտոաշտարակ	АГП – 18.04	1
10	Ձեռքի պնեմատոփիչ	40կգ	4
11	Թրթռամուրճ ձեռքի	Makita	6
12	Ձողաքանոն թրթռացնող /Вибро рейка/	Вибро рейка	4
13	Էքսկավատոր	JSB – JS200W	1
14	Էքսկավատոր	CAT 428F	1
15	Խորքային վիբրատոր	ԻՎ	5
16	Եռակցող ապարատ	ТДМ-300С	4
17	Ձեռքի էլեկտրոգործիքներ	-	10
18	Հեւտահար մուրճ	ՄՕ-10	2

Ծանոթություն՝

Պահանջվող մակնիշի բետոնի պատրաստումը նախատեսվում է կենտրոնացված բետոնախառնիչ հանգույցում, համալրված կշռային բաժնավորիչներով: Տվյալ հանգույցը գտնվում է շինհրապարակից դուրս:

22. Ստանդարտներ և նորմեր

Օգտագործվող բոլոր նյութերը և սարքավորումները պետք է համապատասխանեն Հայաստանում գործող նորմերին և ստանդարտներին, կամ դրանց համրժեք ստանդարտներին:

Կապալառուն պարտավոր է շինարարական բոլոր աշխատանքները կատարել համաձայն մրցույթային փաստաթղթերի՝ գծագրերի ՀՀ գործող նորմերին և ստանդարտներին որոնց համառոտ ցանկը բերվում է ներքևում:

Շինարարական արտադրություն

Շինարարական արտադրանքի արտադրություն և ընդունում

ՍՆիՊ 3.01.01-85 Շինարարական արտադրության կազմակերպում
ՍՆիՊ 3.01.01-84 Շինարարությունում գեոդեզիական աշխատանքներ
ՍՆիՊ III-4-80* Անվտանգության տեխնիկական շինարարությունում
ԳՕՍՏ 12.1.013-78 ԱԱՍՀ. Շինարարություն. Էլեկտրաանվտանգություն. Ընդհանուր պահանջներ
ԳՕՍՏ 12.3.016-87 ԱԱՍՀ. Շինարարություն. Հակակոռոզիոն աշխատանքներ. Անվտանգության պահանջներ
ՍՆիՊ III-0-75 Տարածքների բարեկարգում

Շենքերի և կառուցվածքների հիմնատակեր և հիմքեր

ՍՆիՊ 3.02.01-87 Հողային կառուցվածքներ. հիմնատակեր և հիմքեր

Հասարակական շենքեր և կառուցվածքներ

ՍՆիՊ 3.04.01-87 Մեկուսիչ և հարդարման պատվածքներ
ՍՆիՊ 3.05.01-85 Ներքին սանիտարատեխնիկական համակարգեր
ՍՆիՊ 3.04.04-85* Ջրամատակարարման և կոյուղու արտաքին ցանցեր և կառուցվածքներ
ՍՆիՊ 3.05.07-85 Ավտոմատացման համակարգեր
ՄՍՊ 4.02-101-98 Ջեռուցման համակարգերի խողովակաշարերի նախագծում և մոնտաժում մետաղապոլիմերային խողովակների օգնությամբ

Մետաղե կոնստրուկցիաներ

ՍՆիՊ III-18-75* Մետաղյա կոնստրուկցիաներ
ԳՕՍՏ 23119-78 Ֆերմաներ ծպեղային պողպատե եռակցված զույգանկյունակներից փարրերով արտադրական շենքի համար. Տեխնիկական պայմանների փոխարեն ԳՕՍՏ 24045-86
ԳՕՍՏ 24379.0-80 Հեղյուսներ հիմքային. Ընդհանուր տեխնիկական պայմաններ
ԳՕՍՏ 25772-8 Պաշտպանակներ սանդուղքների, պատշգամբների և տանիքների պողպատե. Ընդհանուր տեխնիկական պայմաններ

Շենքերի և կառուցվածքների կոնստրուկցիաներ

ՀՀՇՆ IV-13.01-96 Քարե և ամրանաքարե կոնստրուկցիաներ
Հանձնարարականներ Հայաստանի 9 բալ սեյսմիկությամբ ծմեռային պայմաններում տուֆաքարերից պատերի շարման վերաբերյալ
ՍՆիՊ 2.03.06-85 Այումինե կոնստրուկցիաներ
ԳՕՍՏ 21519-2003 Բլոկներ լուսամուտների այումինե ձուլվածքներից. տեխնիկական պայմաններ

ՍՆիՊ II-2381* Պողպատե կոնստրուկցիաներ

ԳՕՍՏ 23747-88 Դռներ ալյումին ձուլվածքներից. Ընդհանուր տեխնիկական պայմաններ

ԳՕՍՏ 30971-2002 Կարեր մոնտաժային պատերի բացվածքներին հարող լուսամուտների բլոկների հանգույցների. ընդհանուր տեխնիկական պայմաններ

Շինարարական նյութեր և շինվածքներ

Պատերի շարվածքի նյութեր

ՀՍՏ 100-95 Շինարարական քարեր տուֆերից, բազալտներից և տրավերտիններից. Տեխնիկական պայմաններ

ՀՍՏ 102-95 Միջնորմների համար սալեր թեթև բետոնից. տեխնիկական պայմաններ

ՀՍՏ 117-95 Պատաքարեր թեթև բետոնից. տեխնիկական պայմաններ

ԳՕՍՏ 4001-84 Որմնաքարեր լեռնային ապարներից. տեխնիկական պայմաններ

ԳՕՍՏ 6133-99 Պատաքարեր բետոնե. Տեխնիկական պայմաններ

Վերջնամշակման և երեսպատման նյութեր

ՀՍՏ 119-95 Ծածկասալեր բազալտից. տեխնիկական պայմաններ

ՀՍՏ 154-97 Պատերի երեսպատումը սալերով բնական քարից և դրա հիման վրանյութերից. տեխնիկական պայմաններ. փոխարեն ՌՍՆ 26-86

ԳՕՍՏ 6141-91 Սալիկներ կերամիկական ջնարակած՝ պատերի ներքին երեսպատման համար. տեխնիկական պայմաններ. Փոխարեն ԳՕՍՏ 6141-82

Բետոններ և շաղախներ

ԳՕՍՏ 10178-85 Պորտլանդցեմենտ և խարամապորտլանդցեմենտ. Տեխնիկական պայմաններ

ԳՕՍՏ 24640-91 Հավելանյութեր ցեմենտների համար. Դասակարգում

ՀՍՏ 177-98 Բնական ծակոտկեն լցիչներով բետոնների ամրության որոշում չքայքայող վերահսկողության մեթոդներով

ՀՍՏ 216-2001 Բետոնե թեթև կոնստրուկցիոն ջերմամեկուսիչ. Տեխնիկական պայմաններ

ԳՕՍՏ 5802-86 Շաղախներ շինարարական. փորձարկման մեթոդներ

ԳՕՍՏ 7473-94 Խառնուրդներ բետոնե. Տեխնիկական պայմաններ

ԳՕՍՏ 10060.0-95 Բետոններ. Սառնակայունության որոշման մեթոդներ. Ընդհանուր պահանջներ

ԳՕՍՏ 10180-90 Բետոններ. Ամրության որոշման մեթոդներ ըստ ստուգանմուշի

ԳՕՍՏ 10181-2000 Խառնուրդներ բետոնե. Փորձարկման մեթոդներ

ԳՕՍՏ 12730.0-78 - 12730.04-78 12730.5-84 Բետոններ. Ընդհանուր պահանջներ խտության, խոնավության ջրակլանման, ծակոտկենության և անջրանցիկության որոշման մեթոդներ

ԳՕՍՏ 22690-88 Բետոններ. Ամրության որոշումը չքայքայող վերահսկող

մեխանիկական մեթոդով

ԳՕՍՏ 22783-77	Բետոններ. Սեղմման ամրության արագացված որոշման մեթոդ
ԳՕՍՏ 23732-79	Ջուր բետոնների և շաղախների համար. տեխ. ժայմաններ
ԳՕՍՏ 24211-2003	Հավելանյութեր բետոնների և շինարարական շաղախների համար. տեխ. պայմաններ
ԳՕՍՏ 25328-82	Ցեմենտ շինարարական շաղախների համար
ԳՕՍՏ 25820-2000	Բետոններ թեթև. տեխ. պայմաններ
ԳՕՍՏ 26633-91	Մանրահատիկ և ծանր բետոններ. տեխ. պայմաններ
ԳՕՍՏ 27006-86	Բետոններ. կազմի որոշման կանոններ

Այլ փաստաթղթեր

Հանձնարականներ բնական լցանյութերով ապրանքային շաղախների և բետոնների խառնուրդների հատկությունների պահպանվածության ժամկետների երկարացման վերաբերյալ ՍԴԲ հավելանյութերի կիրառմամբ:

Հանձնարարականներ ՀՀ բնական ավազներով, շինարարական շաղախների,այդ թվում նաև քիմիական հավելանյութերով, կիրառման վերաբերյալ

Հրահանգ Հայաստանի ձմեռվա պայմաններում թերմոսի մեթոդով բետոնային և քարային աշխատանքներ կատարելիս բետոնային և շաղախային խառնուրդների էլեկտրատաքացման վերաբերյալ:

Լցանյութեր (Խիճ, կոպիճ և ավազ շինարարական աշխատանքների համար)

ԳՕՍՏ 8267-93	Խիճ և կոպիճ լեռնային խիտ ապարներից շինարարական աշխատանքների համար
ԳՕՍՏ 8736-93	Ավազ շինարարական աշխատանքների համար. տեխ.պայմաններ

Ջերմամեկուսիչ նյութեր

ՀՍՏ 206-2000	Սալեր ջերմամեկուսիչ պեոլիփաթելքավոր. տեխնիկական պայմաններ
ՀՍՏ 207-2000	Շինվածքներ ջերմամեկուսիչ փրփրաքարային. տեխնիկական պայմաններ
ԳՕՍՏ 16136-2003	Սալեր պեռլիտաբիտումի ջերմամեկուսիչ. տեխնիկական պայմաններ
ԳՕՍՏ 25880-83	Նյութեր և շինվածքներ շինարարական փաթեթավորում, մշակում, փոխադրում և պահում

ԳՕՍՏ 2889-80	Մածիկ տանիքածածկի բիտումային տաք. տեխնիկական պայմանների փոխարեն ԳՕՍՏ 2889-67
ԳՕՍՏ 10923-23	Ռուբերոիդ. տեխնիկական պայմաններ. Փոխարեն ԳՕՍՏ 10923-8
ԳՕՍՏ 14791-79	Մածիկ շինարարական հերմետիկացնող չպնդացնող. տեխ. պայմաններ. փոխարեն ԳՕՍՏ 5.2129-73, ԳՕՍՏ 14791-69
ԳՕՍՏ 30547-97	Նյութեր գլանափաթեթավոր, տանիքածածկի և հիդրոմեկուսիչ. Ընդհանուր տեխնիկական պայմաններ փոխարեն ԳՕՍՏ 2551-7: ԳՕՍՏ 23835-79, ԳՕՍՏ 26627-85, ԳՕՍՏ 4.203-79

24. Աշխատանքների երաշխիքը

Կապալառուն պարտավոր է իր հաշվին վերացնել այն թերությունները որոնք ի հայտ կգան պայմանագրում նշված երաշխիքային ժամկետներում կառույցների շահագործման ընթացքում (աշխատանքների ցանկը և երաշխիքային ժամկետները որոշում է Պատվիրատուն, որոնք զետեղվում են պայմանագրում):

Երաշխիքային ժամանակամիջոցում հայտնաբերված թերությունների մասին Պատվիրատուի և Կապալառուի կողմից կազմվում է համապատասխան երկկողմանի ակտ, որում նշվում են թերությունները, նրանց չափերն ու ծավալները, վերացման ժամկետները:

Կազմեց Լ. Զգմեցյան

ԲԱՆՎՈՐԱԿԱՆ ԿԱԴՐԵՐԻ ՊԱՀԱՆՋԻ ԳՐԱՖԻԿ

N Ը/Կ	ՄԱՍՆԱԳԻՏԱԿԱՆ ԿԱԶՄԸ	Չ/Մ	ՔԱՆԱԿ	Ա Մ Ի Ս Ն Ե Ր					
				1	2	3	4	5	6
1	ՂԵԿԱՎԱՐ ԿԱԶՄԱԿԵՐՊՈՂ 80%	ՄԱՐԴ	28						
2	ԵՆԹԱԿԱՊԱԼԱՌՈՒ 20%	ՄԱՐԴ	8						
	ԸՆԴԱՄԵՆԸ	ՄԱՐԴ	36						
	ԱՅԴ ԹՎՈՒՄ								
3	ԲԱՆՎՈՐ 86.11%	ՄԱՐԴ	31						
4	ԻՆԺԵՆԵՐԱ-ՏԵԽՆԻԿԱԿԱՆ ԱՆՁՆԱԿԱԶՄ8.33%	ՄԱՐԴ	3						
5	ԾԱՌԱՅՈՂ 2.78%	ՄԱՐԴ	1						
6	ՊԱՀԱԿԱՅԻՆ ԾԱՌԱՅՈՒԹՅՈՒՆ 2.78%	ՄԱՐԴ	1						
7	ԱՇԽԱՏՈՂՆԵՐԻ ԱՌԱՎԵԼԱԳՈՒՅՆ ՔԱՆԱԿԸ	ՄԱՐԴ	45						
8	ԱՇԽԱՏԱՏԱՐՈՒԹՅՈՒՆԸ ՄԱՐԴ ՕՐ	ՄԱՐԴ	4536						

$R_{միջ}$=36ՄԱՐԴ

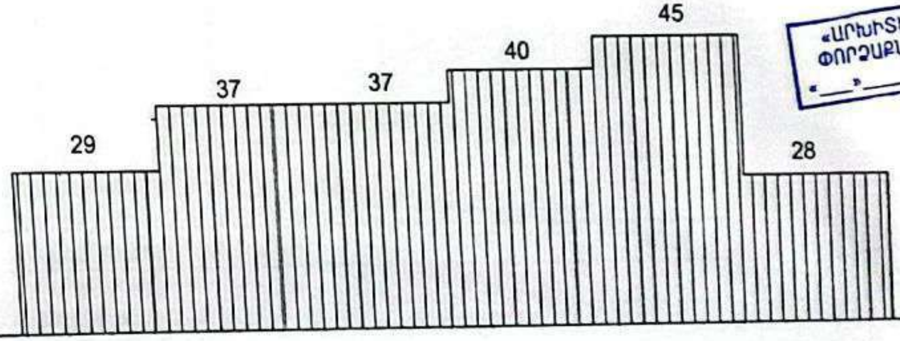

«ԱՐԽԻՏԵԿՏ» ՍՊԸ
ՓՈՐՁԱՔՆՆՈՒԹՅՈՒՆ
«___» ________ 20 թ

ԲԱՆՎՈՐԱԿԱՆ ՈՒԺԻ ՇԱՐԺՄԱՆ ԳՐԱՖԻԿ

Մասիս համայնքի մանկապարտեզների կառուցում, հիմնանորոգում և բարեկարգում				Պատվեր «ԱՄՄՀ-ԳՀԾՁԲ-22/24-1»		
Հասցե՝ Մասիսի համայնք գ.Հայանիստում մանկապարտեզի կառուցում				Փուլ	Թերթ	Թերթեր
			Շինարարության կազմակերպման նախագիծ (ՇԿՆ)	ԱՆ	ՇԿՆ - 7	10
ԿԱՏԱՐՈՂ	Հ.Հարությունյան		ԲԱՆՎՈՐԱԿԱՆ ԿԱԴՐԵՐԻ ՊԱՀԱՆՋԻ ԳՐԱՖԻԿ	«ՀԱՅՔԱՐԱՇԵՆ» ՍՊԸ		

ԿԱՊԻՏԱԼ ՆԵՐԴՐՈՒՄՆԵՐԻ ԲԱՇԽՄԱՆ ԳՐԱՖԻԿ

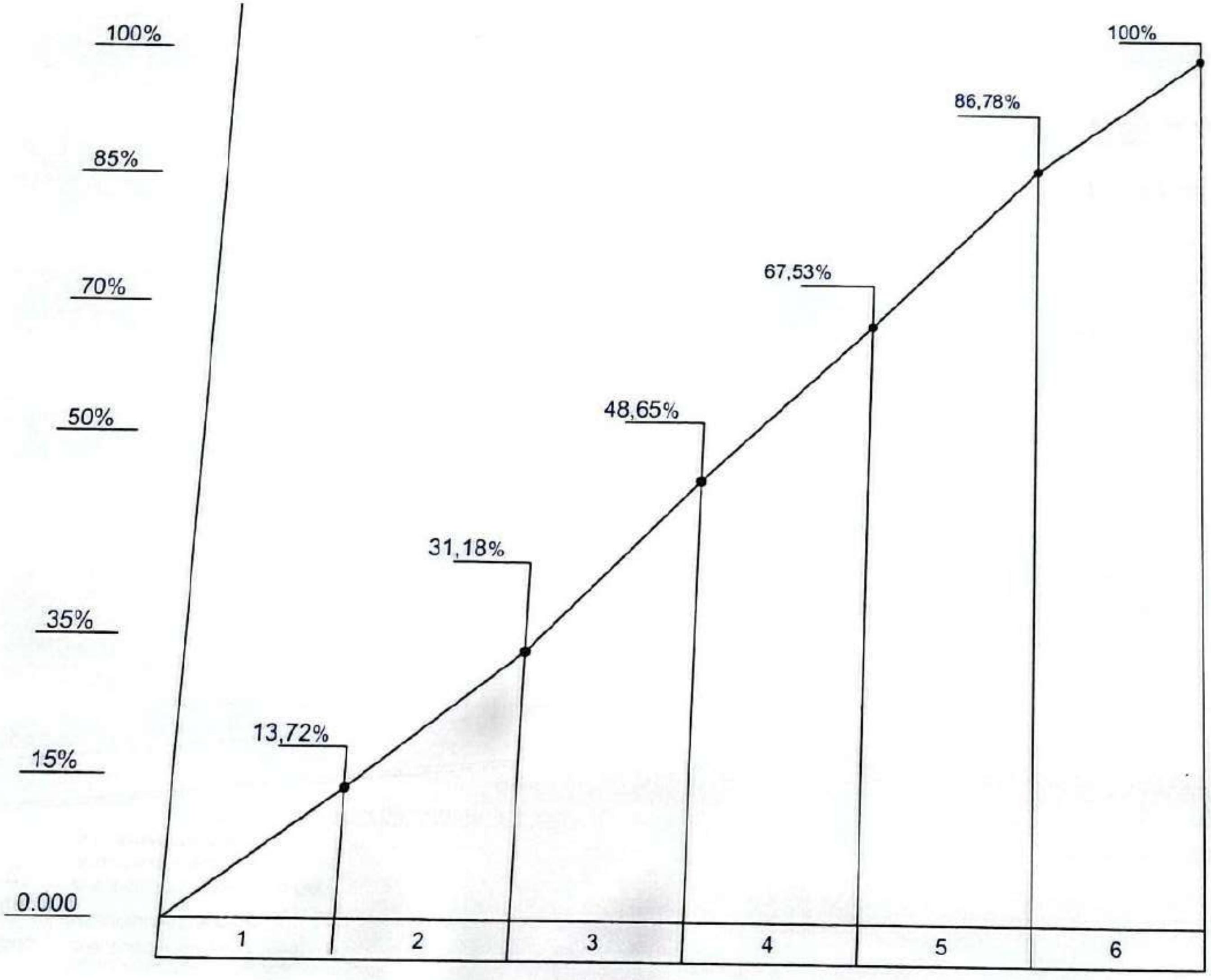

«ԱՐԽԻՏԵԿՏ» ՍՊԸ
ՓՈՐՁԱՔՆՆՈՒԹՅՈՒՆ
«___»_________20 թ.

ԿԱՌՈՒՑՄԱՆ ԱՇԽԱՏԱՆՔՆԵՐԻ ԻՐԱԿԱՆԱՑՄԱՆ ՀԱՏԱԿԱԳԻԾ Մ 1:500

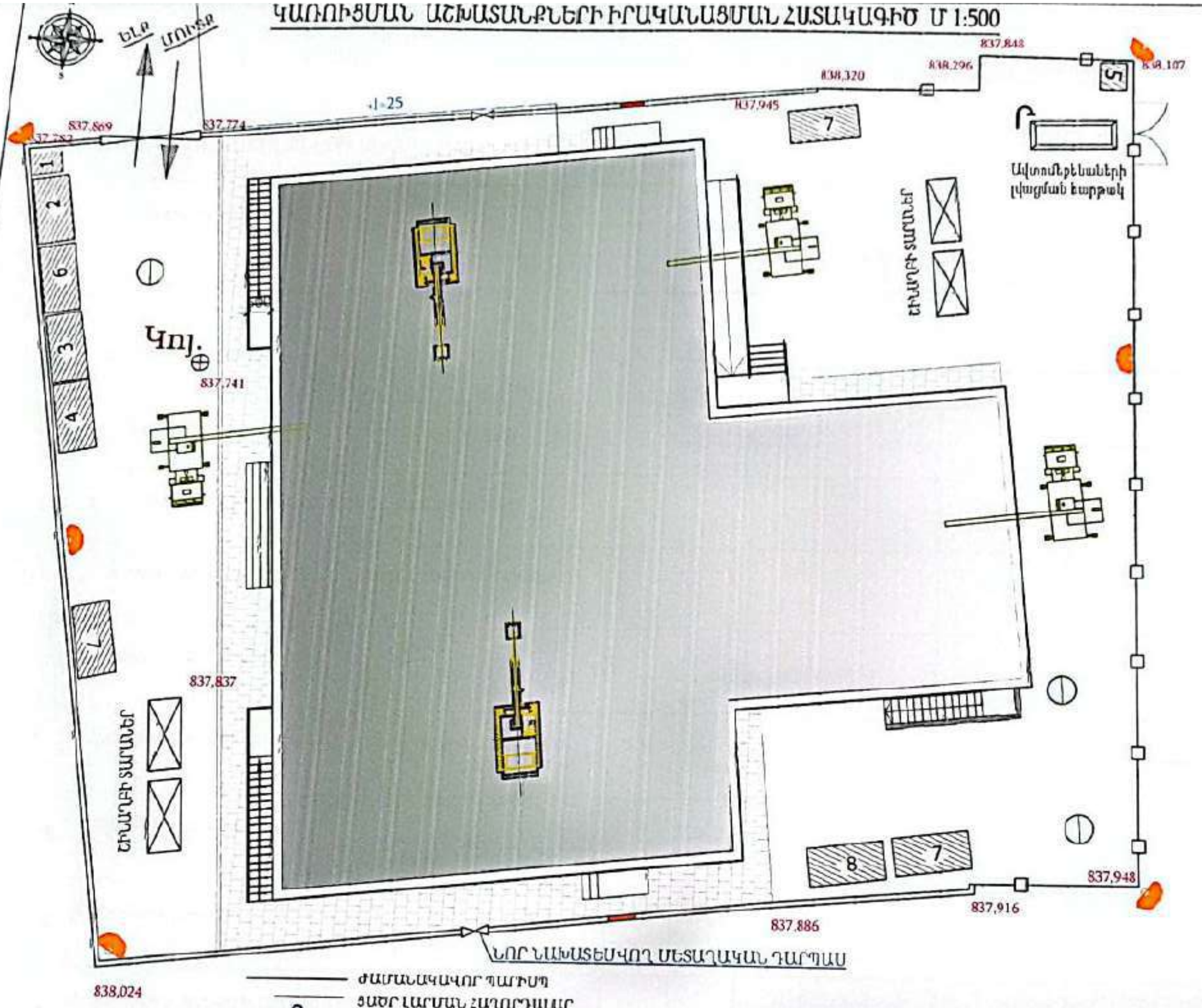

ՌԴԿ-25 ԹՐԹՈՒՐԱՎՈՐ ԿՌՈՒՆԿԻ ՏԵԽՆԻԿԱԿԱՆ ՑՈՒՑԱՆԻՇՆԵՐԸ

ԹՈՒՌԻ ԵՐԿԱՐՈՒԹՅՈՒՆԸ - 5.0 - 20.0 մ
ԹՈՒՌԻ ԲԱՐՁՐՈՒԹՅՈՒՆԸ - 3.0 - 20.0 մ
ԲԵՌՆԱԲԱՐՁՈՒԹՅՈՒՆԸ - 5.0 - 25.0 տ

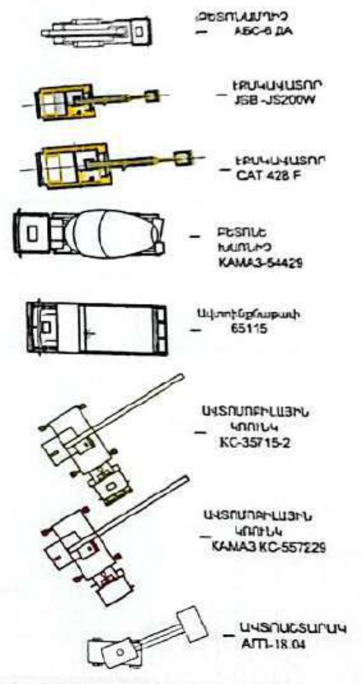

ՄԵՔԵՆԱՆԵՐԻ ԵՎ ՀԱՐՄԱՐԱՆՔՆԵՐԻ ԱՄՓՈՓԱԳԻՐ

Nn/n	Անվանում	Մակնիշ	Քան.
1	Թրթուրավոր կռունկ	МКГ-25	1
2	Ինքնաթափ ավտոմոբիլ	МАЗ 5516	2
3	Ինքնաթափ ավտոմոբիլ	КАМАЗ 55111	2
4	Էլ. եռակցման սարք	ТДМ-300С	2
5	Բետոնանոսիչ	АБС-6 ДА	1
6	Ավտոաշտարակ	АГП-18.04	1
7	Բետոնախառնիչ	КАМАЗ 55111	4
8	Ավտոամբարձիչ	КС-35715-2	2
9	Ավտոամբարձիչ	КС-557229	1
10	Էքսկավատոր	JSB -JS200W	[illegible]
11	Էքսկավատոր	CAT [illegible]	[illegible]

ԺԱՄԱՆԱԿԱՎՈՐ ՊԱՐԻՍՊ
ՑԱԾՐ ԼԱՐՄԱՆ ՀԱՂՈՐԴԱԼԱՐ
Ջ — ԳՈՅՈՒԹՅՈՒՆ ՈՒՆԵՑՈՂ ՋՐԱԳԻԾ
ԺՋ — ԺԱՄԱՆԱԿԱՎՈՐ ՋՐԱԳԻԾ
ՋԴՀ — ԳՈՅՈՒԹՅՈՒՆ ՈՒՆԵՑՈՂ ՋՐԱԳԾԻ ԴԻՏԱՀՈՐ
ԿԴՀ — ԳՈՅՈՒԹՅՈՒՆ ՈՒՆԵՑՈՂ ԿՈՅՈՒՂՈՒ ԴԻՏԱՀՈՐ
ԺԿ — ԺԱՄԱՆԱԿԱՎՈՐ ԿՈՅՈՒՂՈՒ ԽՈՂՈՎԱԿ
ՀԱԿԱՀՐԴԵՀԱՅԻՆ ՀԻԴՐԱՆՏ
ԼՈՒՍԱՐՁԱԿ

ՊԱՅՄԱՆԱԿԱՆ ՆՇՈՒՄՆԵՐ

1. ՊԱՀԱԿԱԿԵՏ
2. ԱՇԽԱՏԵՂԻ ՏՆԱԿ
3. ՀԱՆԴԵՐՁԱՐԱՆ
4. ԱՂԲԻ ԸՆԴՈՒՆՄԱՆ ԿԵՏ
5. ՍԱՆՀԱՆԳՈՒՅՑ
6. ԳՈՐԾԻՔՆԵՐԻ ՊԱՀԵՍՏ

ԾԱծկի ապակեպատ
Ծածկի ապակեպատ շտաբելավորում

50x50մմ փայտե չորսու L=1մ

ԵՆԹԱԿԱՌՈՒՑՎՈՂ ՏԱՐԱԾՔ

«ԱՐՄԻՆՎԵՍՏ» ՍՊԸ ՓՈՐՁԱՔՆՆՈՒԹՅՈՒՆ
« __ » ____ 20 թ.

Մասիս համայնքի մանկապարտեզների կառուցում, հիմնանորոգում և բարեկարգում

Պատվեր

ԺԱՄԱՆԱԿԱՑՈՒՅՑ

	ԱՇԽԱՏԱՆՔՆԵՐԻ ԱՆՎԱՆՈՒՄԸ	ԱՇԽԱՏԱՆՔԱՅԻՆ ՏԱՍՕՐՅԱԿՆԵՐ																	
		10	20	30	40	50	60	70	80	90	100	110	120	130	140	150	160	170	180
1	ՆԱԽԱՊԱՏՐԱՍՏԱԿԱՆ ՓՈՒԼ	—																	
2	ԳՈՅՈՒԹՅՈՒՆ ՈՒՆԵՑՈՂ ՄԱՍՆԱՇԵՆՔԻ ՔԱՆԴՈՒՄ	—	—	—															
3	ՆՈՐ ՄԱՍՆԱՇԵՆՔԻ ԿԱՌՈՒՑՈՒՄ				—	—	—	—	—	—	—	—	—	—	—	—	—	—	—
4	ՆԵՐՔԻՆ ՋՐԱՄԱՏԱԿԱՐԱՐՈՒՄ ԵՎ ՋՐԱՀԵՌԱՑՈՒՄ									—	—	—	—	—	—				
5	ԷԼ.ՈՒԺԱՅԻՆ ՑԱՆՑ ԵՎ ԷԼԵԿՏՐԱԼՈՒՍԱՎՈՐՈՒԹՅՈՒՆ												—	—	—	—	—	—	
6	ՀՐԴԵՀԱՅԻՆ ԱԶԴԱՆՇԱՆՈՒՄ ԵՎ ՏԵՍԱՀՍԿՈՂՈՒԹՅՈՒՆ															—	—	—	
7	ՍԵՊՏԻԿ ՀՈՐԻ ԿԱՌՈՒՑՈՒՄ																—	—	
8	ՋՐԱՄԱՏԱԿԱՐԱՐՄԱՆ ԵՎ ԿՈՅՈՒՂՈՒ ԱՐՏԱՔԻՆ ՑԱՆՑԵՐ										—	—	—						
9	ԱՐՏԱՔԻՆ ԲԱՐԵԿԱՐԳՈՒՄ												—	—	—				
10	ՋՐՈՒՑԱՏԱՂԱՎԱՐՆԵՐԻ ՏԵՂԱԴՐՈՒՄ												—	—	—	—	—	—	
11	ՄԵՏԱՂԱԿԻՆ ՑԱՆԿԱՊԱՏԻ ԿԱՌՈՒՑՈՒՄ																—	—	—

«ՄԻԽԻՏԵՆՏ» ՍՊԸ
ՓՈՐՁԱՔՆՆՈՒԹՅՈՒՆ
«__» ________ 20 թ.

ԷՔՍԿԱՎԱՏՈՐՆԵՐԻ ԱՇԽԱՏԱՆՔԱՅԻՆ ԲՆՈՒԹԱԳՐԵՐ

РАБОЧИЕ ХАРАКТЕРИСТИКИ ЭКСКАВАТОРОВ

JCB – JS200W

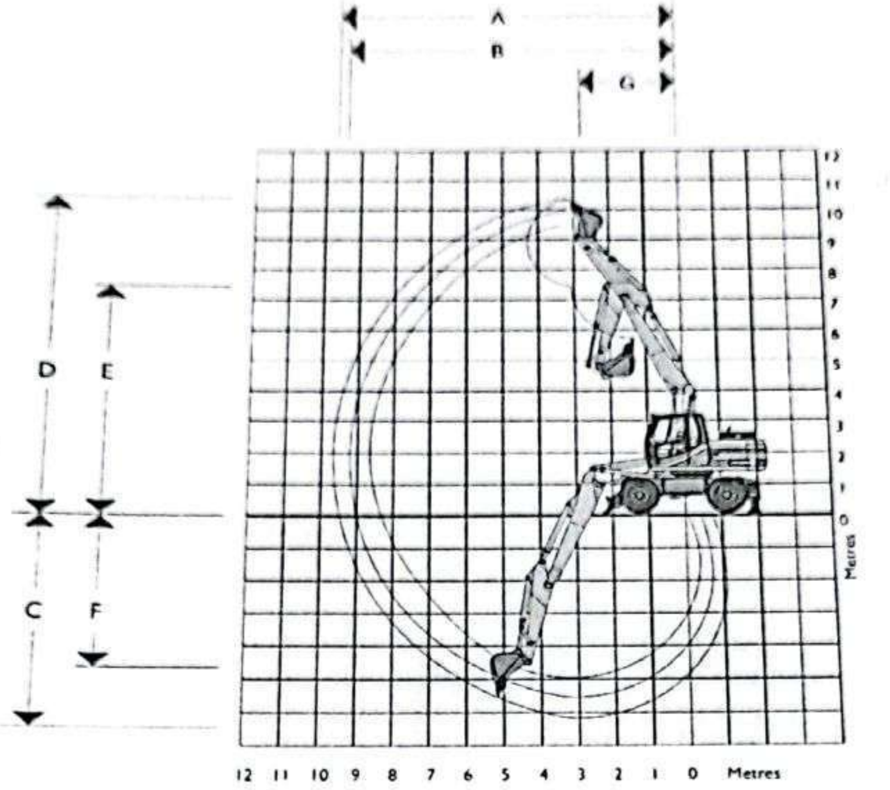

Стрела

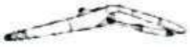

Рукоять		1.91м	2.40м	3.00м
A Макс. вылет	мм	8860	9280	9825
B Макс. вылет (на уровне земли)	мм	8650	9140	9650
C Макс. глубина копания	мм	5470	5960	6475
D Макс. высота копания	мм	9530	9930	10160
E Макс. высота погрузки поверх бортов	мм	6670	7060	7300
F Макс. глубина резания при вертикальном положении	мм	3760	4200	4795
G Мин. радиус поворота платформы	мм	3250	3260	2905

CAT 428 F

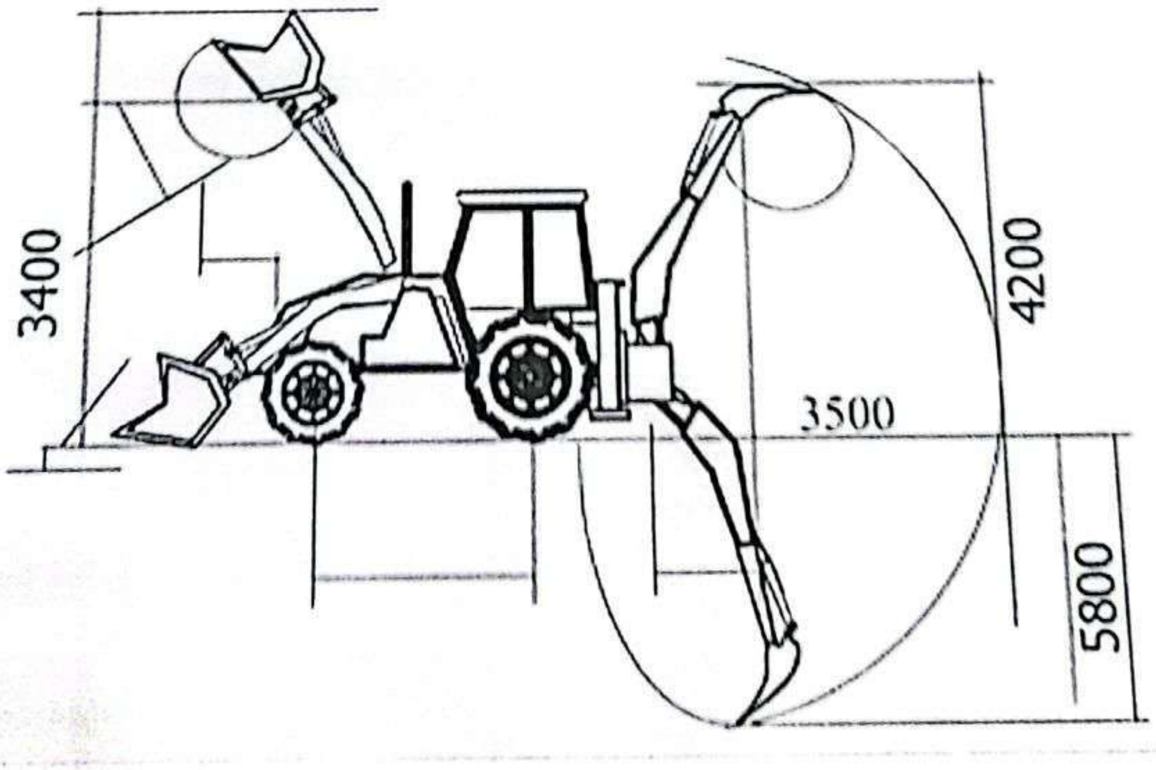

МКГ-25 стрела 22.5 м грузоподъемностью 25 т

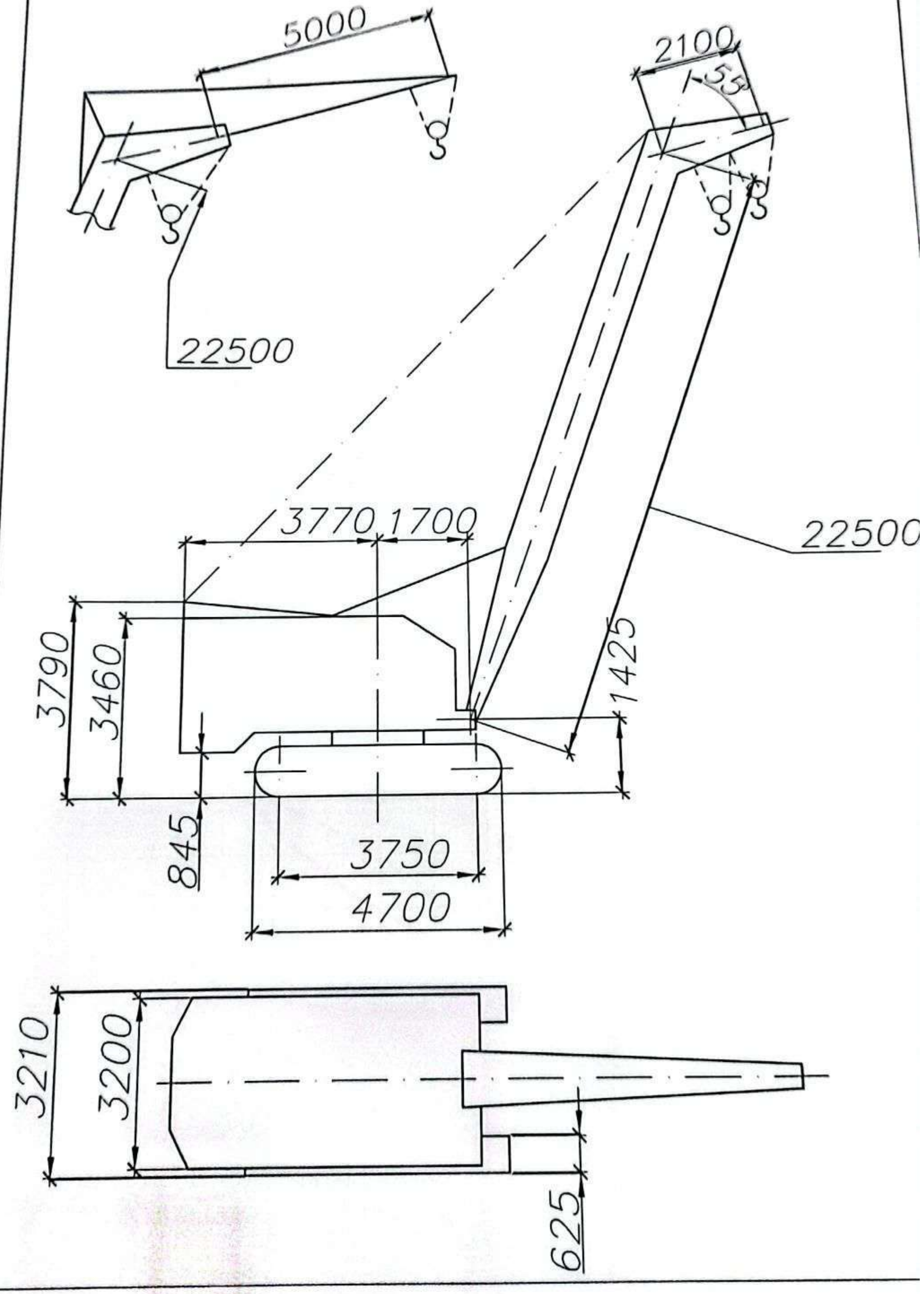

МКГ–25 стрела 22.5 м

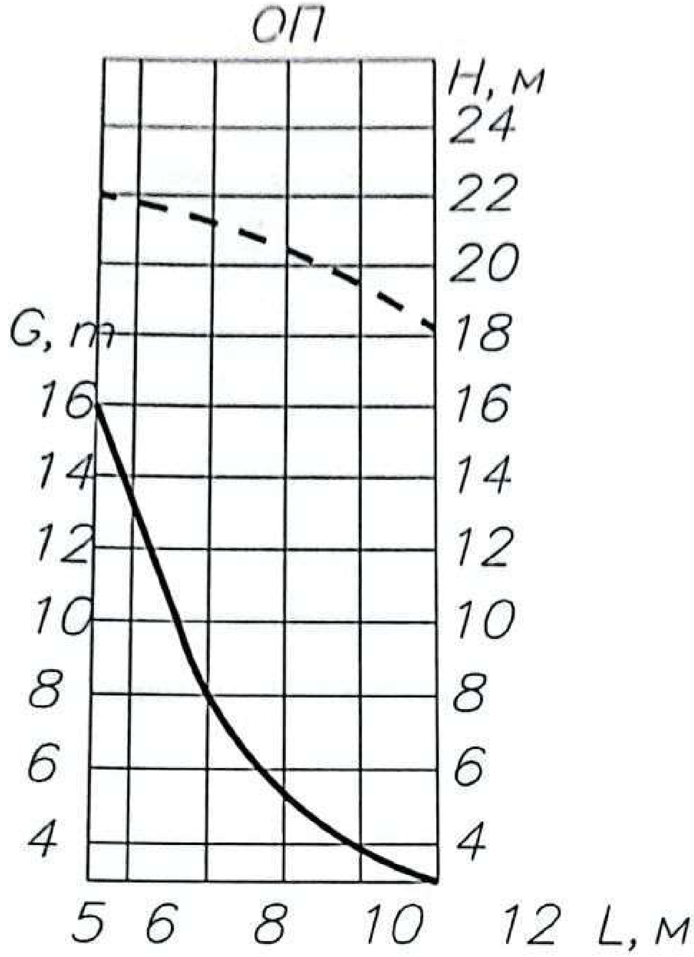

МКГ–25 стрела 22.5–5 м

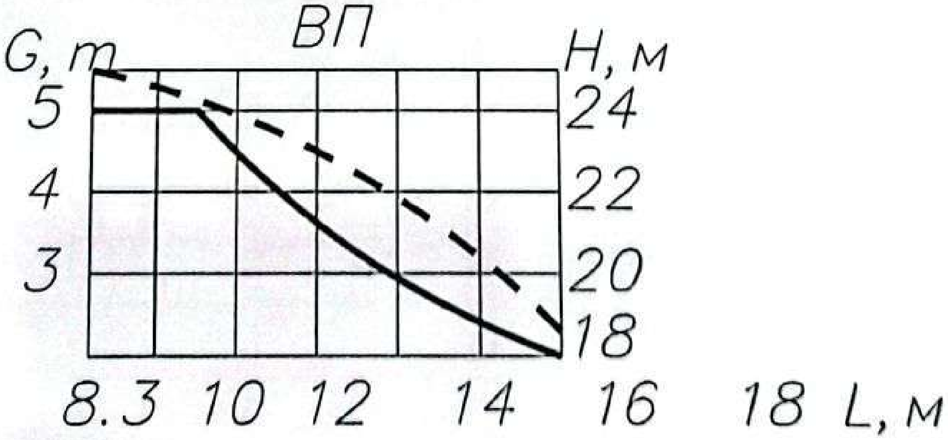

ՀՈՐԻԶՈՆԱԿԱՆ ԵՎ ՈՒՂՂԱՀԱՅԱՑ ՏԵՂԱԿԱՊՈՒՄ

ГОРИЗОНТАЛЬНАЯ И ВЕРТИКАЛЬНАЯ ПРИВЯЗКА

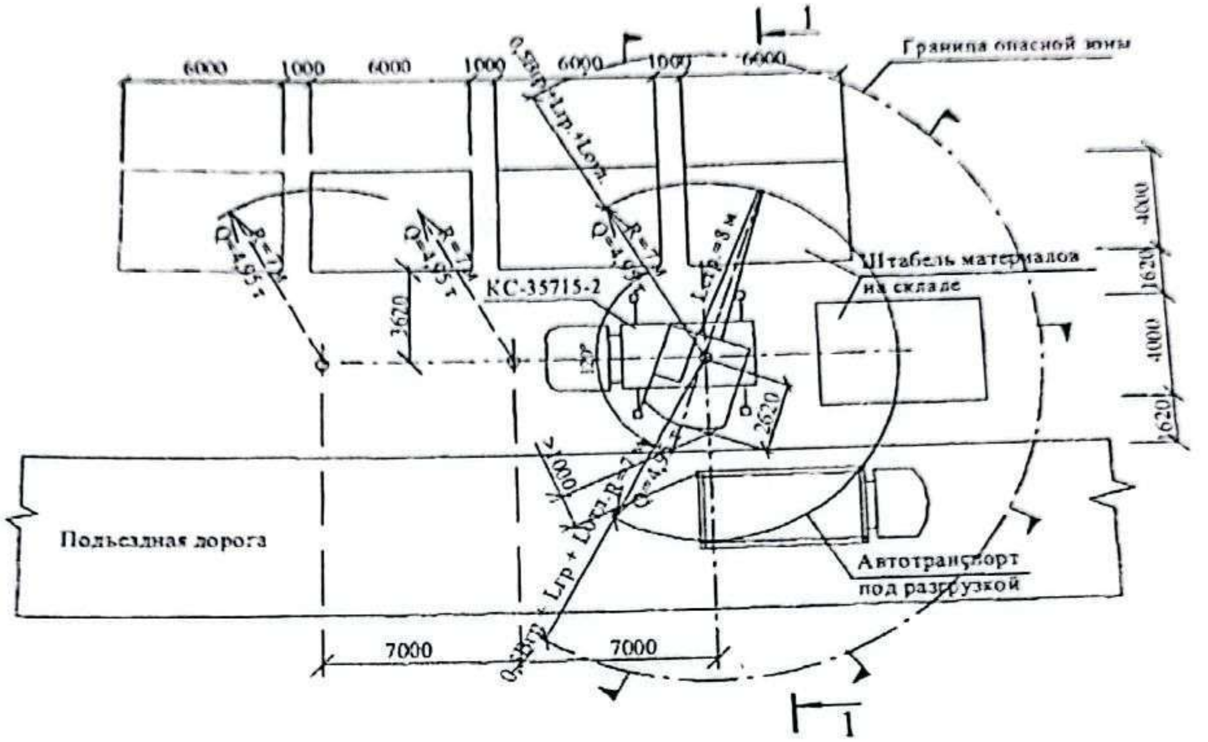

· Горизонтальная привязка крана КС-35715-2 (КС-35719)

1-1

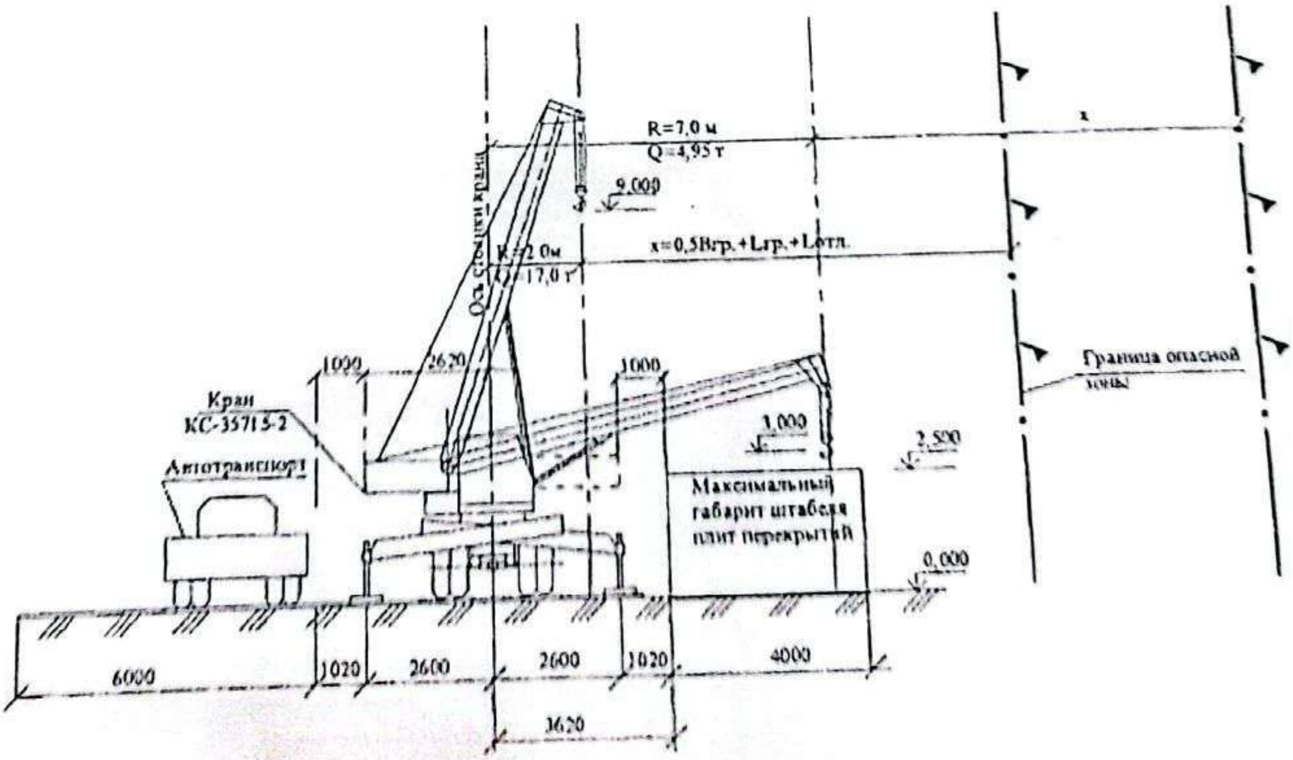

· Вертикальная привязка крана КС-35715-2 (КС-35719)

ԱՎՏՈԱՄԲԱՐՁԻՉԻ ԲԵՌՆԱՅԻՆ ԵՎ ԲԱՐՁՐԱՅԻՆ ԲՆՈՒԹԱԳՐԵՐ

ГРУЗОВЫЕ И ВЫСОТНЫЕ ХАРАКТЕРИСТИКИ АВТОКРАНА

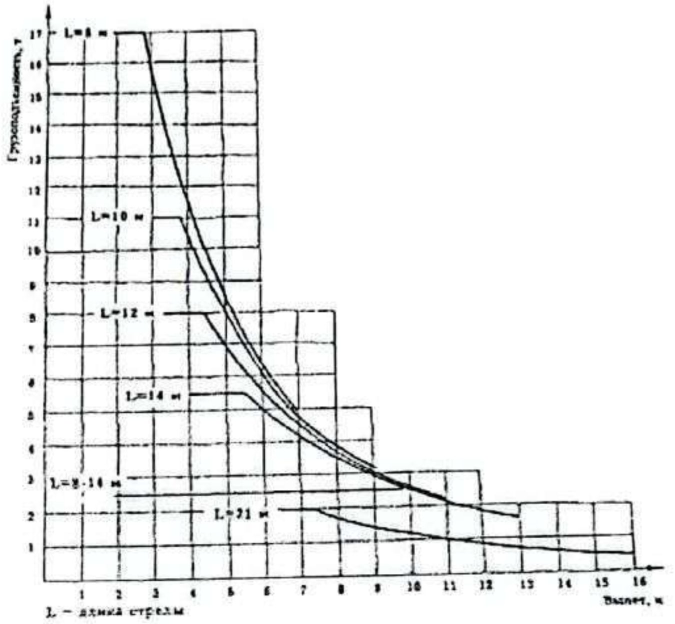

Грузовые характеристики крана КС-35715-2

Высотные характеристики

Длина стрелы, м	8			10			12			14			21 (стрела 14 м с гуськом)		
Высота подъема, м*	9,0	6,9	3,0	10,7	8,7	3,3	12,8	10,6	3,9	14,5	11,3	4,3	21,6	18,5	14,(
Вылет, м	1,9	5,0	7,0	3,0	6,0	9,0	3,3	7,0	11,0	4,0	9,0	13,0	6,5	12,0	16,(

* - без учета деформации стрелы

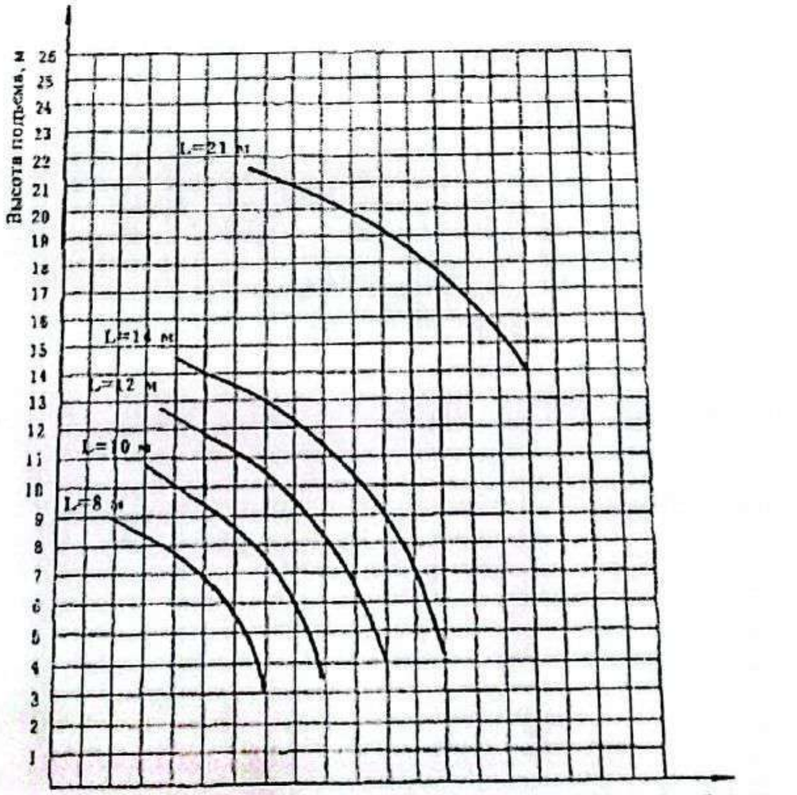

Высотные характеристики крана КС-35715-2

ԱՎՏՈԿՌՈՒՆԿԻ ԱՇԽԱՏԱՆՔԱՅԻՆ ԳԾԱՊԱՏԿԵՐ

ГРАФИКИ РАБОТЫ СТРЕЛЫ АВТОКРАНА

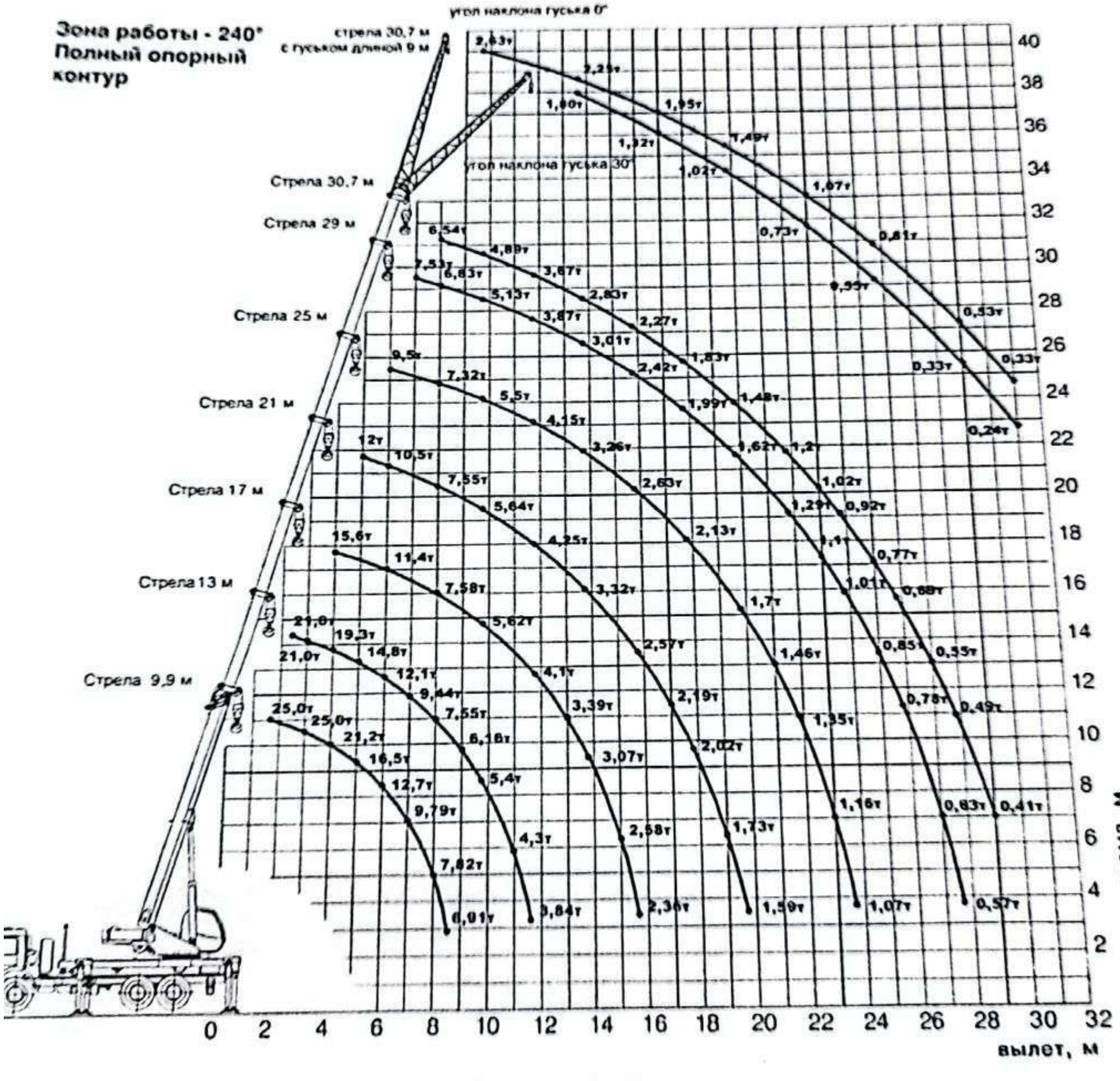

Ավտոկռունկի աշխատանքային գծապատկեր
Кам АЗ КС -557229 32т

ԱГП-18.04 ԱՎՏՈՄԵՏԱՐԱԿԻ ՍՊԱՍԱՐԿՄԱՆ ԳՈՏԻ

ЗОНА ОБСЛУЖИВАНИЯ КРАНА АГП-18.04

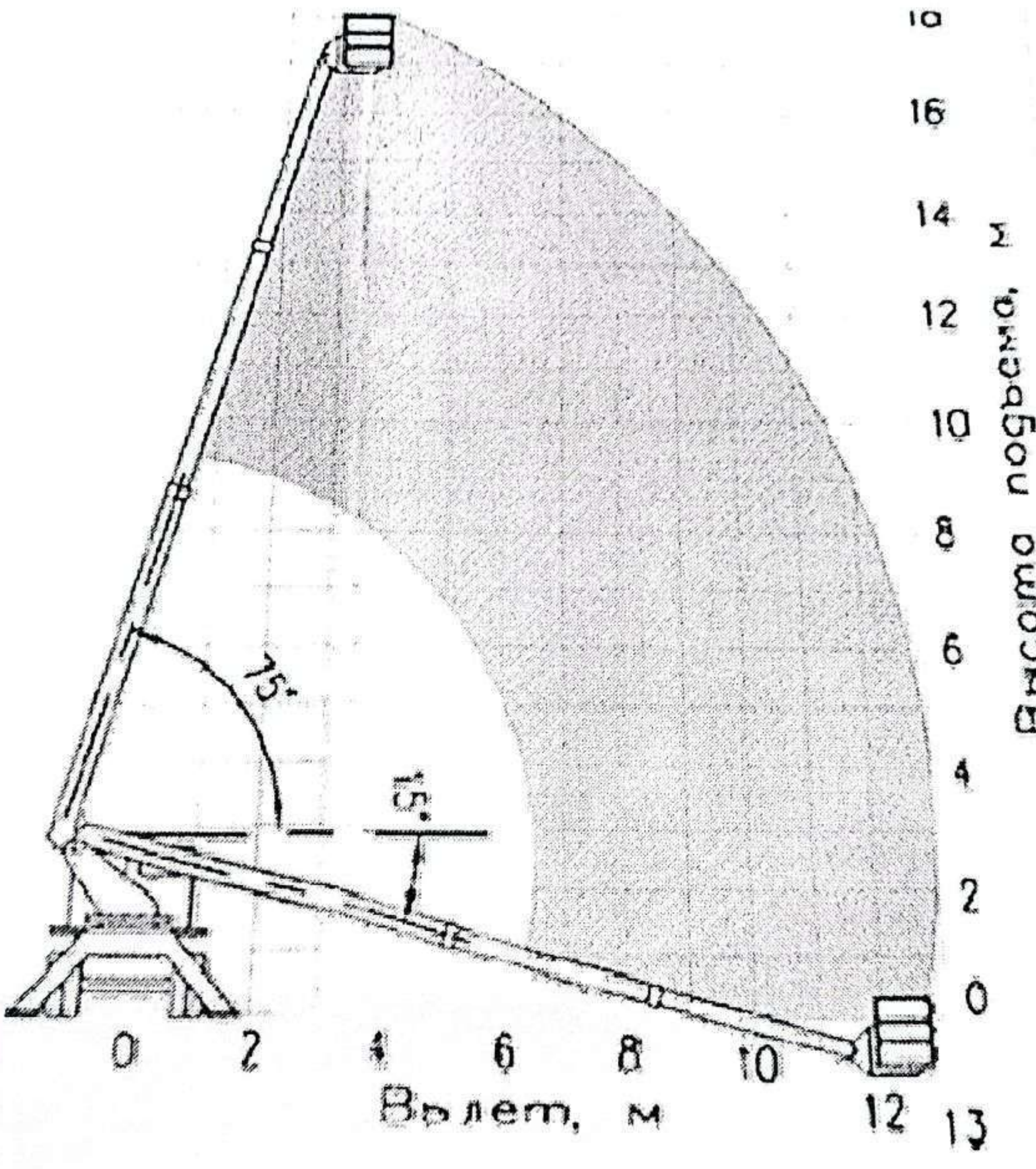

ԱՊԱՄՈՆՏԱԺՎՈՂ ԿՈՆՍՏՐՈՒԿՑԻԱՆԵՐԻ

ՃՈՊԱՆԱԿԱՊՄԱՆ ՍԽԵՄԱ

СХЕМА ОБВЯЗКИ ДЕМОНТИРУЕМЫХ КОНСТРУКЦИЫ

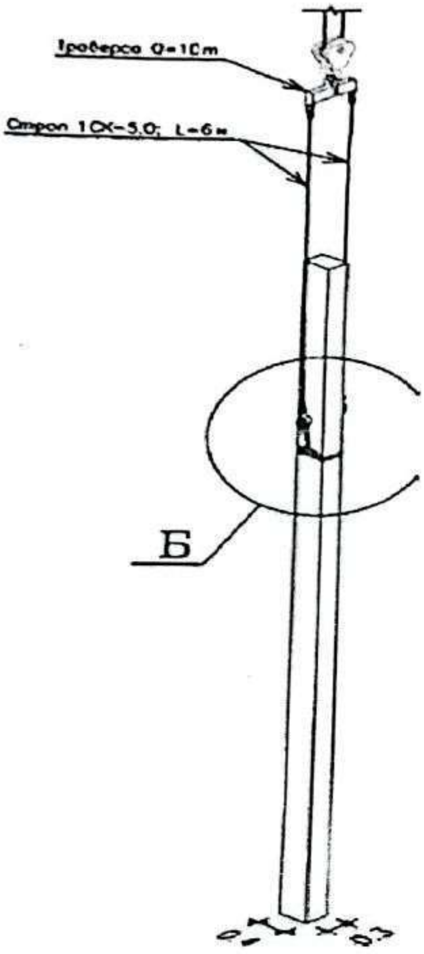

Колонны Кб; Кс

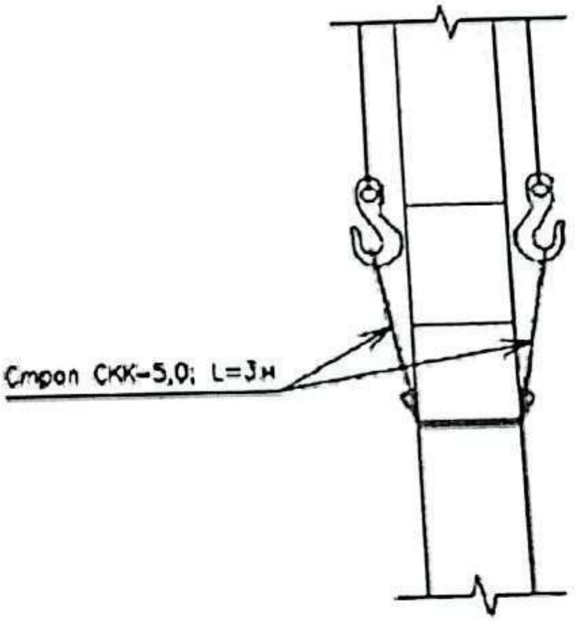

Узел А

Колонна КФ

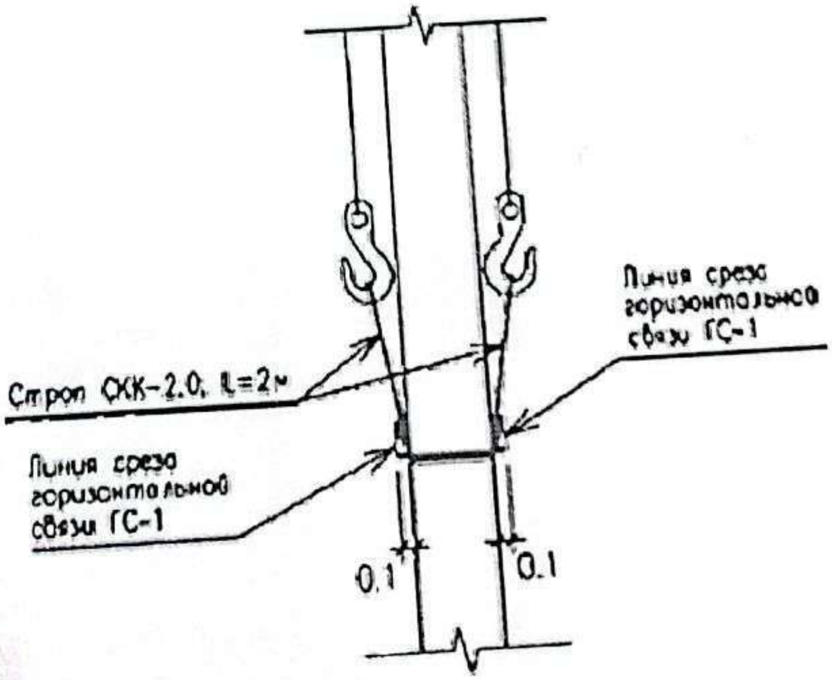

Узел Б

ԱՊԱՄՈՆՏԱԺՎՈՂ ԿՈՆՍՏՐՈՒԿՑԻԱՆԵՐԻ
ԾՈՂԱՆԱԿԱՊՄԱՆ ՍԽԵՄԱ
СХЕМА ОБВЯЗКИ ДЕМОНТИРУЕМЫХ КОНСТРУКЦИЫ

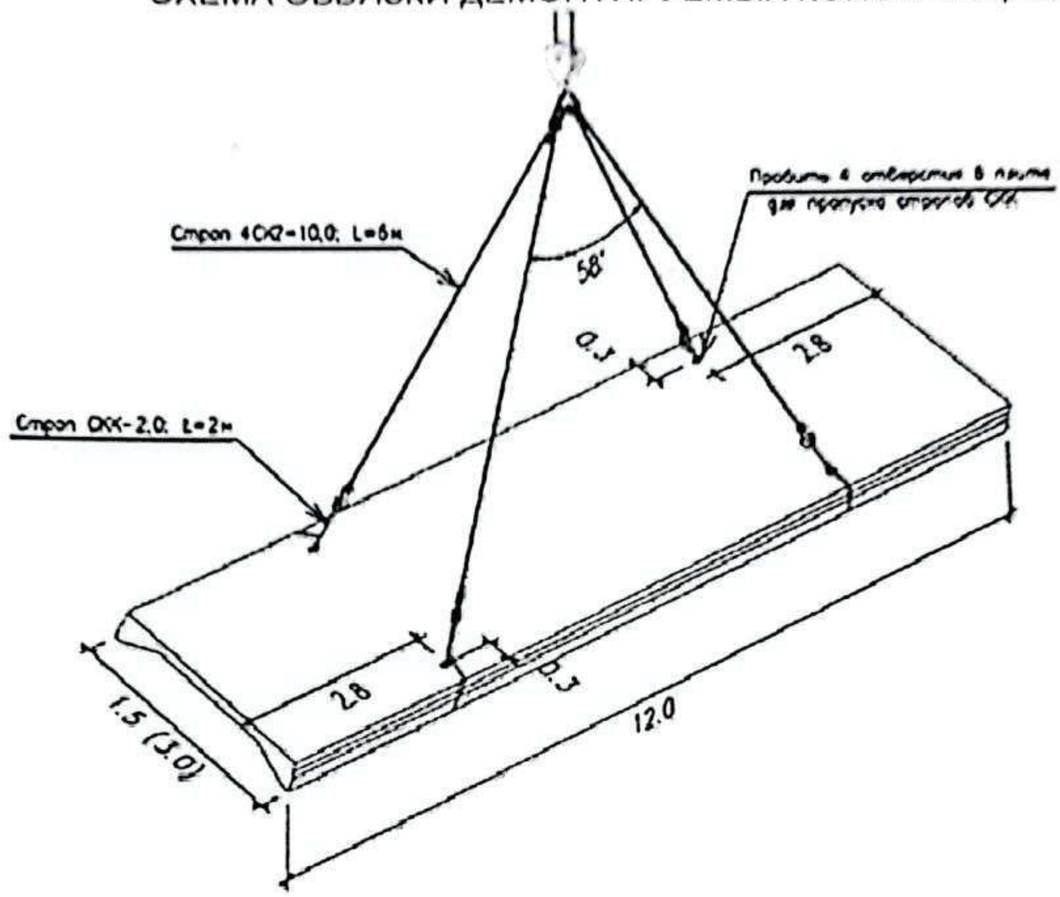

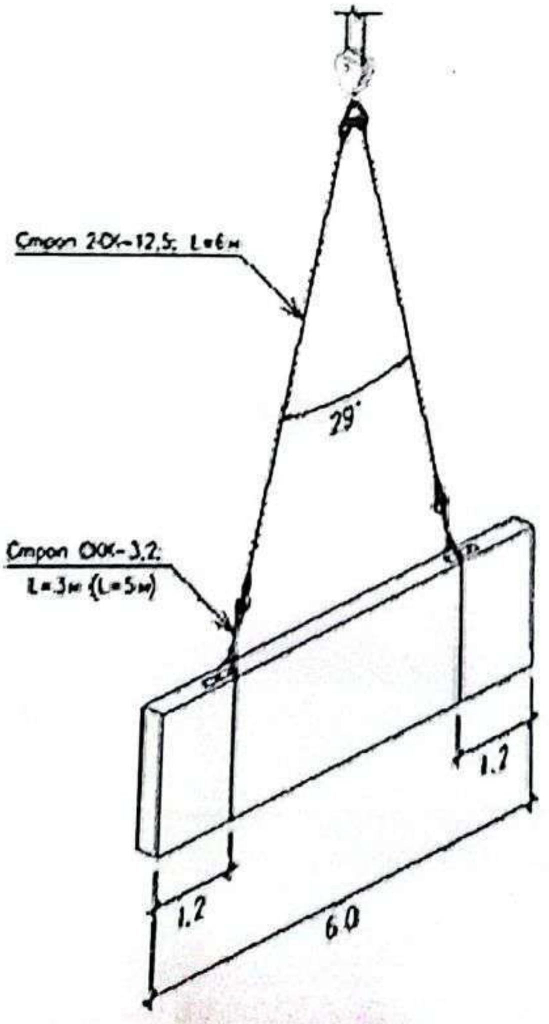

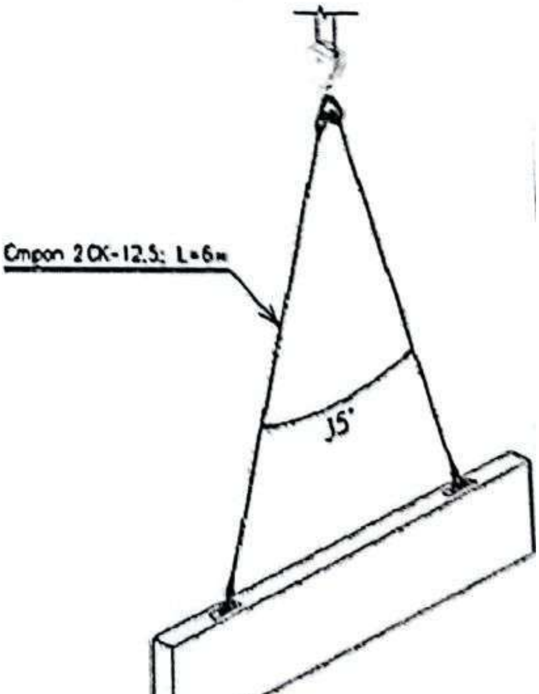

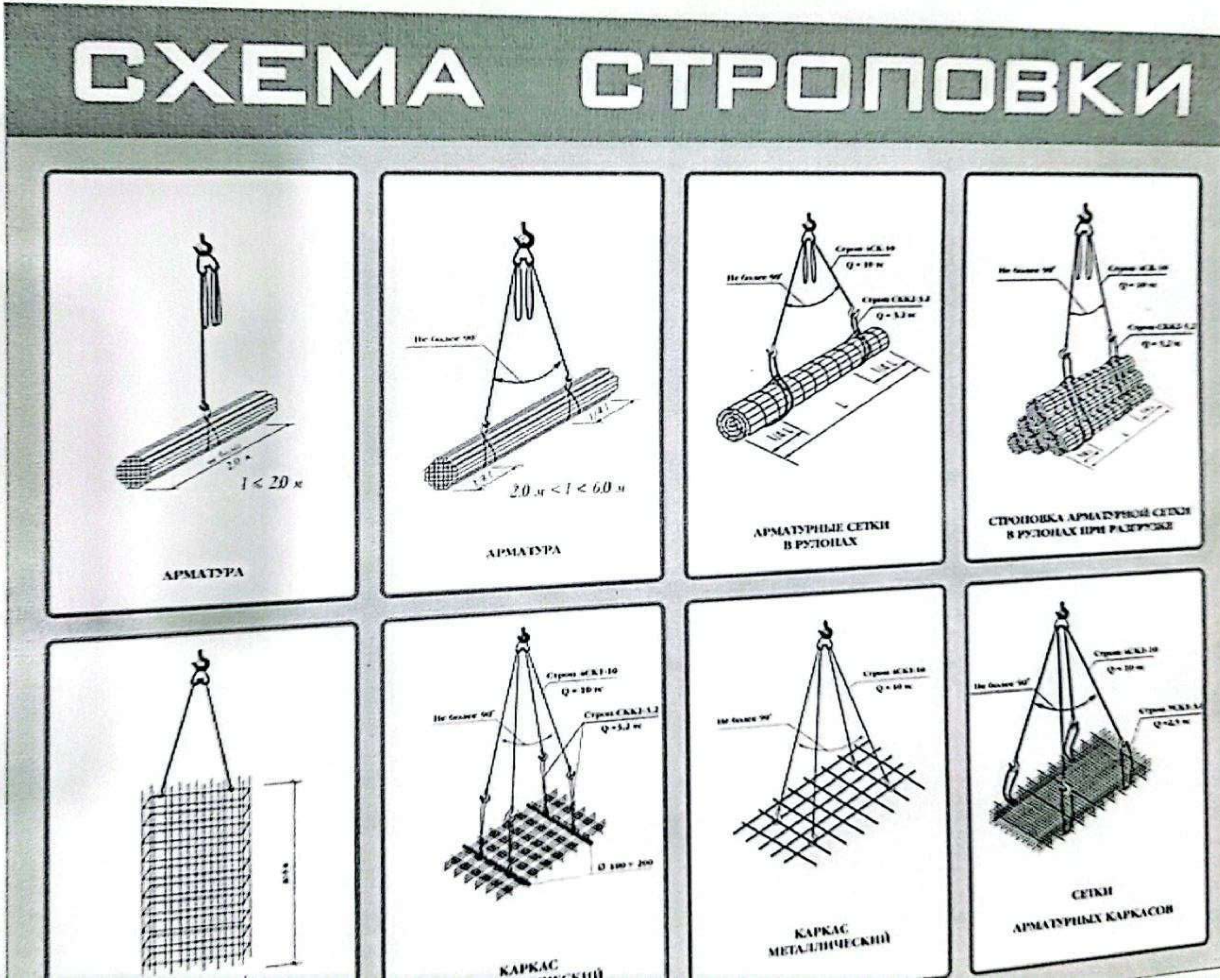
СХЕМА СТРОПОВКИ
l < 2,0 м
АРМАТУРА
2,0 м < l < 6,0 м
АРМАТУРА
АРМАТУРНЫЕ СЕТКИ
В РУЛОНАХ
СТРОПОВКА АРМАТУРНОЙ СЕТКИ
В РУЛОНАХ ПРИ РАЗГРУЗКЕ
КАРКАС
КАРКАС
МЕТАЛЛИЧЕСКИЙ
СЕТКИ
АРМАТУРНЫХ КАРКАСОВ